SONY®

4-460-562-**33** (1)

Digital Wireless Package

Bedienungsanleitung

Bitte lesen Sie dieses Handbuch vor der Benutzung des Geräts sorgfältig durch und bewahren Sie es zum späteren Nachschlagen auf.
Bitte lesen Sie dieses Handbuch zusammen mit dem Handbuch für das Gerät BC-DWZ1.

DWZ-M70/B70HL

© 2012 Sony Corporation

Für die ZTX-M02RC/B02RC-Sender

WARNUNG

Akkus dürfen keinesfalls übermäßiger Wärmeeinwirkung ausgesetzt werden, wie z.B. Sonneneinstrahlung, Feuer o. ä.

Wenn der Sender eine abnorm hohe Temperatur, einen Geruch nach Verbranntem oder Rauch entwickelt, entnehmen Sie den Batterie-Halter und stoppen Sie sofort den Betrieb des Senders. Achten Sie bei der Entnahme des Batterie-Halters darauf, sich nicht die Finger zu verbrennen, denn die Batterien könnten sehr heiß zu diesem Zeitpunkt sein.

CE

Für Kunden in Europa

Hiermit erklärt Sony Corporation, dass sich das Gerät ZTX-M02RC/B02RC in Übereinstimmung mit den grundlegenden Anforderungen und den übrigen einschlägigen Bestimmungen der Richtlinie 1999/5/EG befindet.
Weitere Informationen erhältlich unter:
http://www.compliance.sony.de/

Für die ZRX-HR70-Empfänger

WICHTIG

Das Namensschild befindet sich auf der Unterseite des Gerätes.

WARNUNG

Zu hoher Schalldruck von Ohrhörern und Kopfhörern kann Gehörschäden verursachen.
Um dieses Produkt sicher zu verwenden, vermeiden Sie längeres Hören bei sehr hohen Schalldruckpegeln.

Informationen zum mitgelieferten Netzteil

WARNUNG

Um die Gefahr von Bränden oder elektrischen Schlägen zu verringern, darf dieses Gerät nicht Regen oder Feuchtigkeit ausgesetzt werden.

Um einen elektrischen Schlag zu vermeiden, darf das Gehäuse nicht geöffnet werden. Überlassen Sie Wartungsarbeiten stets nur qualifiziertem Fachpersonal.

Beim Einbau des Geräts ist daher im Festkabel ein leicht zugänglicher Unterbrecher einzufügen, oder der Netzstecker muss mit einer in der Nähe des Geräts befindlichen, leicht zugänglichen Wandsteckdose verbunden werden. Wenn während des Betriebs eine Funktionsstörung auftritt, ist der Unterbrecher zu betätigen bzw. der Netzstecker abzuziehen, damit die Stromversorgung zum Gerät unterbrochen wird.

VORSICHT

Das Gerät ist nicht tropf- und spritzwassergeschützt. Es dürfen keine mit Flüssigkeiten gefüllten Gegenstände, z. B. Vasen, darauf abgestellt werden.

Solange das Netzkabel an eine Netzsteckdose angeschlossen ist, bleibt das Gerät auch im ausgeschalteten Zustand mit dem Strommetz verbunden.

CE

Für Kunden in Europa

Hiermit erklärt Sony Corporation, dass sich das Gerät ZRX-HR70 in Übereinstimmung mit den grundlegenden Anforderungen und den übrigen einschlägigen Bestimmungen der Richtlinie 1999/5/EG befindet.
Weitere Informationen erhältlich unter:
http://www.compliance.sony.de/

Für die Mikrofone ECM-LZ1UBMP/HZ1UBMP

Für Kunden in Europa

Dieses Produkt besitzt die CE-Kennzeichnung und erfüllt die EMV-Richtlinie der EG-Kommission.
Angewandte Normen:

- EN55103-1: Elektromagnetische Verträglichkeit (Störaussendung)
- EN55103-2: Elektromagnetische Verträglichkeit (Störfestigkeit)

Für die folgenden elektromagnetischen Umgebungen: E1 (Wohnbereich), E2 (kommerzieller und in beschränktem Maße industrieller Bereich), E3 (Stadtbereich im Freien) und E4 (kontrollierter EMV-Bereich, z.B. Fernsehstudio).

Dieses Produkt wurde von oder für Sony Corporation, 1-7-1 Konan Minato-ku Tokio, 108-0075 Japan hergestellt.
Bei Fragen zur Produktkonformität auf Grundlage der Gesetzgebung der Europäischen Union kontaktieren Sie bitte den Bevollmächtigten Sony Deutschland GmbH, Hedelfinger Strasse 61, 70327 Stuttgart, Deutschland. Für Kundendienst oder Garantieangelegenheiten wenden Sie sich bitte an die in den Kundendienst- oder Garantiedokumenten genannten Adressen.

Inhaltsverzeichnis

Inhalt des Produktpakets.....4
DWZ-M70 4
DWZ-B70HL..... 4
Gerätemerkmale 5
DWZ-M70 5
DWZ-B70HL..... 5
ZTX-M02RC 5
ZTX-B02RC 5
ZRX-HR70 5
Teilebezeichnung 6
DWZ-M70 6
DWZ-B70HL..... 8
Stromversorgung 9
Einsetzen der Batterien..... 9
Anbringen des mitgelieferten Zubehörs 10
Anbringen des mitgelieferten Zubehörs am Handmikrofon (ZTX-M02RC)..... 10
Anbringen des mitgelieferten Zubehörs am Halb-Rack-Empfänger (ZRX-HR70) 11
Anbringen des mitgelieferten Zubehörs am Body-Pack-Sender (ZTX-B02RC) 11
Verwenden das Headset-Mikrofons (ECM-HZ1UBMP) 11
Empfängereinstellungen 12
Sendereinstellungen.....15
Konfigurieren der Sendekanaleinstellungen 15
Kanalanzeige..... 15
Aktivieren der verschlüsselten Übertragung.....16
Kanalfrequenzliste 17
Systemkonfigurationsbeispiele 19
Störungssuche 20
Wichtige Hinweise zur Verwendung.....22
Verwendung und Aufbewahrung..... 22
Reinigung..... 22
Hinweise zum Laden der Akkus.....23
Spezifikationen 23
DWZ-M70 23
DWZ-B70HL..... 24

Inhalt des Produktpakets

Diese Bedienungsanleitung enthält Informationen zu den digitalen drahtlosen Produktpaketen DWZ-M70/B70HL von Sony. Die einzelnen Produktpakete bestehen aus folgenden Teilen:

DWZ-M70

Zu diesem Satz gehören ein Handmikrofon (Sender: ZTX-M02RC) und ein Halb-Rack-Empfänger (Empfänger: ZRX-HR70).

Handmikrofon
ZTX-M02RC (1)

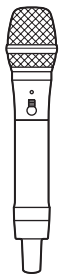

Halb-Rack-Empfänger
ZRX-HR70 (1)

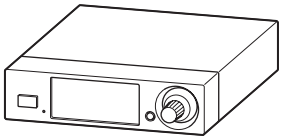

Zubehör

Mikrofonhalter (1)

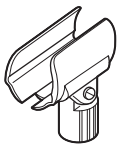

Antenne (2)

Netzteil (1)
Netzkabel (1)
(nur für das Modell KR4)
Netzkabel (2)
(nur für das Modell E)
Konvertierungsadapter (1)
(nur für das Modell E)
Vor der Verwendung (1)
Für optimale Leistung (1)
Kurzanleitung (1)
Bedienungsanleitung
(CD-ROM) (1)
Garantiekarte (1)
(nur für das Modell UC)
Garantiebroschüre (1)
(nur für das Modell SYV)

DWZ-B70HL

Zu diesem Satz gehören ein Body-Pack-Sender (Sender: ZTX-B02RC) und ein Halb-Rack-Empfänger (Empfänger: ZRX-HR70).

Body-Pack-Sender
ZTX-B02RC (1)

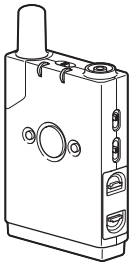

Halb-Rack-Empfänger
ZRX-HR70 (1)

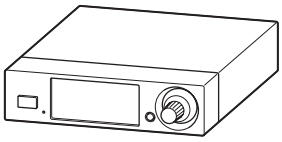

Zubehör

Lavalier-Richtmikrofon ECM-LZ1UBMP (1)
- Windschutz (1)
- Mikrofonhalterclip (1)

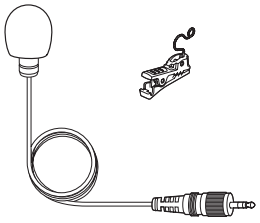

Headset-Mikrofon ECM-HZ1UBMP (1)
- Windschutz (1)
- Kabelclip (1)
- Stirnband (1)

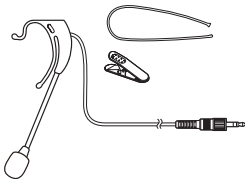

Gürtelclip (1)
- Gürtelclipschraube (1)

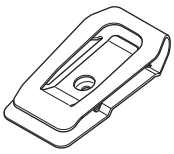

Antenne (2)

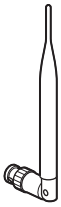

Netzteil (1)
Netzkabel (1) (nur für das Modell KR4)
Netzkabel (2) (nur für das Modell E)
Konvertierungsadapter (1) (nur für das Modell E)
Schalterabdeckung (1)
Vor der Verwendung (1)
Für optimale Leistung (1)
Kurzanleitung (1)
Bedienungsanleitung (CD-ROM) (1)
Garantiekarte (1) (nur für das Modell UC)
Garantiebroschüre (1) (nur für das Modell SYV)

Gerätemerkmale

Die DWZ-Serie ist ein digitales drahtloses System, das die ständig weiterentwickelte, hervorragende Audiotechnologie, die hoch zuverlässige Drahtlostechnologie und die dem Stand der Technik entsprechende digitale Signalverarbeitungstechnologie von Sony miteinander verbindet. Das System verwendet ein unlizenziertes 2,4 GHz-Band, bietet viele verschiedene Funktionen und ist benutzerfreundlich. Durch die Bereitstellung eines Pakets, das für bestimmte Umgebungen optimiert ist, bietet das System eine Drahtloslösung sowohl für Benutzer, die noch keine Erfahrung mit Drahtlosystemen haben, als auch für erfahrene Fachleute.

Hervorragende Tonqualität

Durch Übertragung von Tonsignalen über lineare digitale 24-Bit-PCM-Übertragung hoher Qualität ohne Signalkompression, dekompression oder eine ähnliche Verarbeitung bietet das System hervorragende Tonqualität und Hochbandbreiteübertragungen, die der Qualität von Kabelmikrofonen nahe kommen.

Hohe Zuverlässigkeit

Das System ermöglicht die Auswahl zwischen zwei Hf-Modi in Abhängigkeit von der beabsichtigten Nutzung, enthält die einzigartige Datenverarbeitungstechnologie von Sony und bietet so hoch zuverlässige drahtlose Übertragung in WLAN-Umgebungen. Darüber hinaus bestehen die beiden Hf-Modi aus je sechs Kanälen, was je nach dem beabsichtigten Verwendungszweck die Auswahl des geeigneten Hf-Modus und Kanals ermöglicht. Der Empfänger ist mit zwei Antennen ausgestattet. Die Antenne mit dem besten Empfang wird automatisch über Raumdiversity ausgewählt, sodass ein stabiler Empfang mit minimalen Tonunterbrechungen und Störgeräuschen ermöglicht wird.
Mit der 128-Bit-AES-Verschlüsselung (Advanced Encryption Standard) sind auch streng vertrauliche Übertragungen möglich.

DWZ-M70

Das Paket enthält ein aufladbares Handmikrofon (Sender: ZTX-M02RC) und einen Halb-Rack-Empfänger (Empfänger: ZRX-HR70) und ist ideal für die Übertragung von Sprache und Gesang geeignet.

DWZ-B70HL

Das Paket kann an Headset-Mikrofone und Lavalier-Mikrofone angeschlossen werden. Es beinhaltet ein aufladbares Body-Pack-Mikrofon (Sender: ZTX-B02RC) und einen Halb-Rack-Empfänger (Empfänger: ZRX-HR70).

ZTX-M02RC

Ein Mikrofon mit einem robusten Metallgehäuse.
Ein optionales Ladegerät (BC-DWZ1) und Nickel-Metallhydrid-Akkus ermöglichen kontaktloses Aufladen.
Das Gerät ist mit einem Schiebe-Netzschalter zum einfachen Ein- und Ausschalten sowie mit einer Dämpfungseinstellungsfunktion ausgestattet, die einen großen Audioeingangspegelbereich ermöglicht.
Außerdem ermöglicht die auswechselbare Mikrofoneinheit den Einsatz des Mikrofons in einer Vielzahl von Anwendungen.

* Der Montagebereich der Mikrofoneinheit weist einen Durchmesser von 31,3 mm und eine Steigung von 1,0 mm auf.

ZTX-B02RC

Ein Sender mit einem robusten Metallgehäuse.
Ein optionales Ladegerät (BC-DWZ1) und Nickel-Metallhydrid-Akkus ermöglichen kontaktloses Aufladen.
Ausgestattet mit einer Stummschaltungsfunktion, einer Funktion zum Umschalten zwischen Instrumenten- und Line-Eingang und einer Dämpfungseinstellungsfunktion unterstützt das Gerät einen großen Audioeingangspegelbereich. Der mitgelieferte Gürtelclip kann in 90-Grad-Schritten gedreht werden, sodass Sie die Richtung, in der die Kabel verlaufen, je nach Ihrer Umgebung ändern können.

ZRX-HR70

Ein mit einem großen hochauflösenden LCD-Farbbildschirm ausgestatteter Halb-Rack-Empfänger, der hochwertige Funktionen bietet und einfach zu bedienen ist.
Das Hochleistungs-DSP und die intelligente Echtzeit-Feedbackverringerung des Gerätes unterdrücken störende Pfeiftöne.
Die Funktionen „Best Channel Selection“ und „Clear Channel Scan“ ermöglichen eine schnelle und einfache Konfiguration sicherer Kanäle. Darüber hinaus ermöglicht der 5-Band-Grafikentzerrer die Einstellung der Tonqualität. Sie können außerdem festlegen, ob die Stummschaltungsfunktion für den Anschluss UNBALANCED/BALANCED OUTPUT angewendet werden soll*.
Mit dem optionalen Rackmontage-Kit RMM-HRD1 können Sie das Gerät auf ein Gestell montieren.

* Das ZTX-M02RC ist nicht mit einer Stummschaltungsfunktion ausgestattet.

Hinweis

Je nach der Kombination der verwendeten Geräte sind einige Funktionen möglicherweise nicht verfügbar.

Teilebezeichnung

DWZ-M70

Handmikrofon (Sender: ZTX-M02RC)

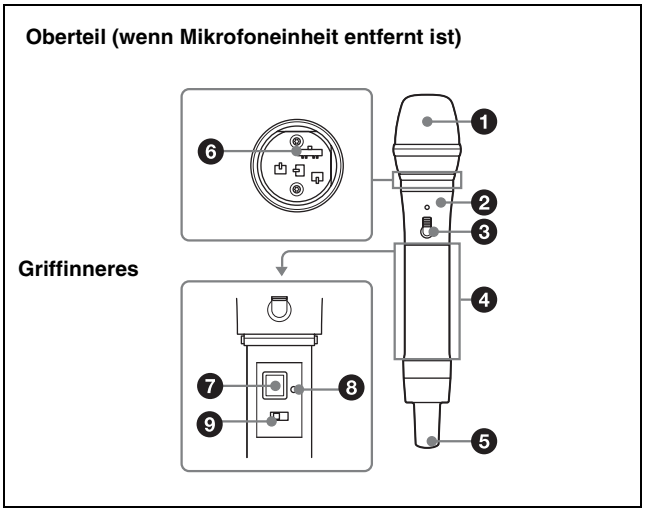

❶ Mikrofoneinheit

Die standardmäßige Mikrofoneinheit kann durch eine andere auswechselbare Mikrofoneinheit mit einem Durchmesser von 31,3 mm und einer Steigung von 1,0 mm ersetzt werden.

Ausführliche Informationen zum Anbringen und Entfernen der Mikrofoneinheit finden Sie unter „Ersetzen der Mikrofoneinheit“ (Seite 10).

❷ Anzeige BATT/CHARGE (verbleibende Akkukapazität/Laden)

Leuchtet, wenn das Gerät eingeschaltet ist. Zeigt die verbleibende Akkuladung oder den Ladezustand an.

Anzeige	Status
Ein (grün)	Voll
Ein (rot)	Praktisch leer
Leuchtet (orange)	Laden

Die Anzeige für die restliche Batterieladung wird nur eingeblendet, wenn Alkali-Trockenzellenbatterien verwendet werden.

❸ POWER-Schalter (Netzschalter)

Zum Ein- und Ausschalten des Geräts.

❹ Griff

Enthält die Steuertasten, Kanalanzeige und das Batteriefach.
Öffnen Sie den Griff zum Konfigurieren der Kanaleinstellungen und zum Ersetzen der Batterien.

Ausführliche Informationen zum Öffnen des Griffs finden Sie unter „Einsetzen der Batterien“ (Seite 9).

❺ Antennenabdeckung

Enthält die Antenne.

Vorsicht

Drücken Sie die Antennenabdeckung nicht zusammen. Anderenfalls wird das gesendete Signal geschwächt und der Übertragungsbereich somit verkleinert.

❻ ATT-Schalter (Dämpfung)

Zum Einstellen des Dämpfungspegels auf der Basis der Lautstärke.

Dämpfungspegel (dB)	Verwendung
0	Standardschalterstellung
6	Stellen Sie den Schalter in diese Position, wenn auf dem Audiopegelmeter des Empfängers gelegentlich eine rote Leiste eingeblendet wird.
12	Stellen Sie den Schalter in diese Position, wenn auf dem Audiopegelmeter des Empfängers ständig eine rote Leiste eingeblendet wird.

Der Dämpfungsschalter befindet sich im oberen Abschnitt des Geräts und ist sichtbar, wenn die Mikrofoneinheit entfernt wird.

Ausführliche Informationen zum Anbringen und Entfernen der Mikrofoneinheit finden Sie unter „Ersetzen der Mikrofoneinheit“ (Seite 10).

❼ Kanalanzeige

Zeigt den Sendekanal an.
Die Anzeige wird nach etwa 10 Sekunden ausgeblendet. Sie können sie durch Drücken der Kanalwahltaste wieder einblenden.

Ausführliche Informationen zur Kanalanzeige finden Sie unter „Kanalanzeige“ (Seite 15).

❽ Kanalwahltaste

Dient zum Auswählen des Hf-Modus und Sendekanals.

Ausführliche Informationen zum Auswählen des Hf-Modus und Sendekanals siehe „Konfigurieren der Sendekanaleinstellungen“ (Seite 15).

❾ ENCRYPTION-Schalter

Ermöglicht die Verwendung der verschlüsselten Übertragung.

Einzelheiten zur verschlüsselten Übertragung siehe „Aktivieren der verschlüsselten Übertragung“ (Seite 16).

Halb-Rack-Empfänger (Empfänger: ZRX-HR70)

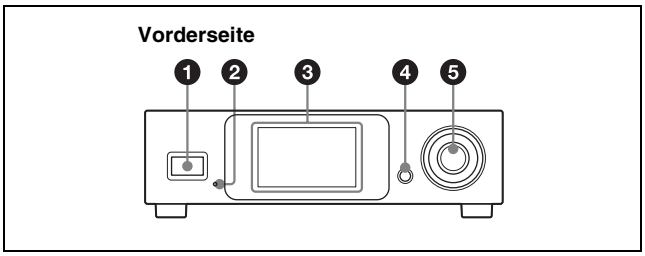

❶ POWER-Taste
Zum Ein- und Ausschalten des Geräts.

❷ Betriebsanzeige
Leuchtet, wenn das Gerät eingeschaltet ist.

❸ Anzeige

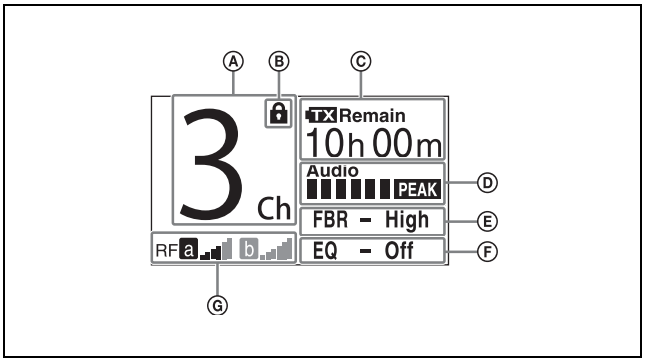

Zeigt Einstellungen und andere Informationen an.

Ⓐ Anzeige des Empfangskanals

Zeigt den Empfangskanal an.

Ⓑ Verschlüsselungs-Statusanzeige
Zeigt an, ob die verschlüsselte Übertragung aktiviert ist.

Ⓒ Anzeige der restlichen Senderbatterieladung
Zeigt die verbleibende Batterieladung des Senders an. Für die restliche Nutzungszeit wird ein ungefährer Wert angezeigt. Dieser Wert für die Dauer wird nur eingeblendet, wenn Signale empfangen werden.

Ⓓ Audiopegelmeter
Zeigt den Audiopegel an.
Stellen Sie den Audiopegel so ein, dass der rote Balken nicht dauerhaft angezeigt wird.

Ⓔ FBR-Statusanzeige (Feedback Reducer)
Zeigt den Status des Feedback-Reducers in vier Stufen an (Off, Low, Mid, High).

Ⓕ EQ-Statusanzeige (Equalizer)
Zeigt den EIN/AUS-Status des Entzerrers an.

Ⓖ Anzeige des Empfangspegels
Zeigt den Empfangsstatus des Funksignals an.
Mehr Leisten bedeuten einen stabileren Empfang.

❹ ESC-Taste (escape)
Dient dazu, um Vorgänge abzubrechen oder vom Einstellungsbildschirm wieder zum Hauptbildschirm zu wechseln.

❺ Drehgeber
Dient zum Ändern von Einstellungen.

Ausführliche Informationen zum Ändern von Einstellungen siehe „Empfängereinstellungen“ (Seite 12).

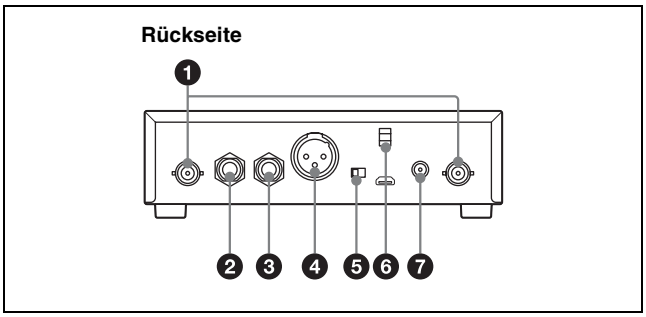

❶ ANTENNA a/b-Anschluss (BNC-Typ)

Hier wird die mitgelieferte Antenne angeschlossen.

❷ Anschluss UNBALANCED OUTPUT AUX/ TUNER (externer Audioausgang) (Kopfhörerbuchse)
Zum Anschluss von Überwachungsgeräten oder ähnlichen Peripheriegeräten.
Je nach dem beabsichtigten Verwendungszweck können Sie die Stummschaltung konfigurieren.

Ausführliche Informationen zu Einstellungen siehe „Konfigurieren der Stummschaltung des Senders für die Ausgangsanschlüsse“ (Seite 14).

Ausführliche Informationen zu Verbindungen siehe „Systemkonfigurationsbeispiele“ (Seite 19).

❸ Anschluss UNBALANCED OUTPUT MAIN (Hauptaudioausgang) (Kopfhörerbuchse)
Hier können Sie ein Mischpult oder einen Verstärker anschließen.
Je nach dem beabsichtigten Verwendungszweck können Sie die Stummschaltung konfigurieren.

Ausführliche Informationen zu Einstellungen siehe „Konfigurieren der Stummschaltung des Senders für die Ausgangsanschlüsse“ (Seite 14).

Ausführliche Informationen zu Verbindungen siehe „Systemkonfigurationsbeispiele“ (Seite 19).

❹ Anschluss BALANCED OUTPUT (XLR-Typ)
Hier können Sie ein Mischpult oder ein ähnliches Gerät anschließen.
Je nach dem beabsichtigten Verwendungszweck können Sie die Stummschaltung konfigurieren.

Ausführliche Informationen zu Einstellungen siehe „Konfigurieren der Stummschaltung des Senders für die Ausgangsanschlüsse“ (Seite 14).

Ausführliche Informationen zu Verbindungen siehe „Systemkonfigurationsbeispiele“ (Seite 19).

❺ MIC/LINE (Audioausgangspegel)-Wahlschalter
Dient zur Auswahl des Audioausgangspegels am Anschluss BALANCED OUTPUT.
MIC: Stellt den Audioausgangspegel auf den Mikrofonpegel ein.
LINE: Stellt den Audioausgangspegel auf den Line-Pegel ein.

Vorsicht

Stellen Sie den Wahlschalter nicht in die LINE-Position, während Sie Tonsignale an ein Mischpult oder ähnliches Gerät ausgeben. Wenn Sie Tonsignale bei einem sehr hohen Pegel eingeben, kann der Ton verzerrt oder das Gerät für die Wiedergabe/Aufzeichnung beschädigt werden.

❻ Kabelklemme
Zum Sichern des Kabels des mitgelieferten Netzteils.

❼ Anschluss DC IN 12V (Stromversorgung)
Schließen Sie hier das mitgelieferte Netzteil an.

DWZ-B70HL

Body-Pack-Sender (Sender: ZTX-B02RC)

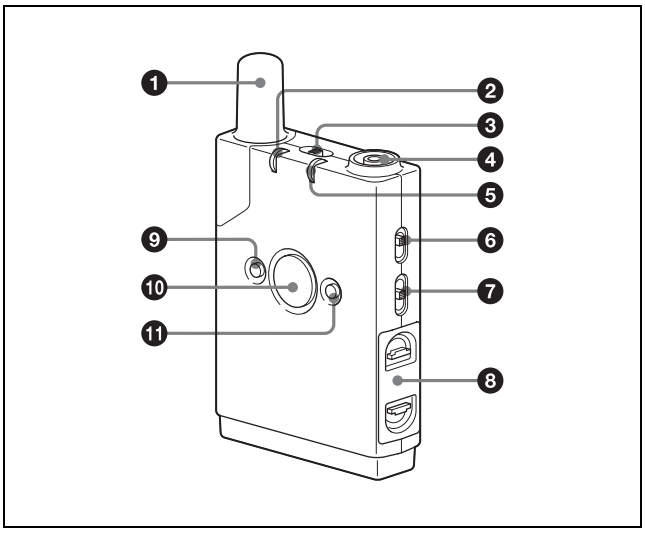

❶ Antennenabdeckung

Enthält die Antenne.

Vorsicht

Drücken Sie die Antennenabdeckung nicht zusammen. Anderenfalls wird das gesendete Signal geschwächt und der Übertragungsbereich somit verkleinert.

❷ Anzeige BATT/CHARGE (verbleibende Akkukapazität/Laden)
Leuchtet, wenn das Gerät eingeschaltet ist. Zeigt die verbleibende Akkuladung oder den Ladezustand an.

Anzeige	Status
Ein (grün)	Voll
Ein (rot)	Praktisch leer
Leuchtet (orange)	Laden

Die Anzeige für die restliche Batterieladung wird nur eingeblendet, wenn Alkali-Trockenzellenbatterien verwendet werden.

❸ ENCRYPTION-Schalter
Ermöglicht die Verwendung der verschlüsselten Übertragung.

Einzelheiten zur verschlüsselten Übertragung siehe „Aktivieren der verschlüsselten Übertragung“ (Seite 16).

❹ Audioeingang
Schließen hier Sie das mitgelieferte Mikrofon oder mit einem Gitarrenkabel (GC-0.7BMP; nicht im Lieferumfang enthalten) eine Gitarre oder ein ähnliches Instrument an.

❺ AUDIO/MUTING-Anzeige
Zeigt den Eingangspegel des Tonsignals und den Status der Stummschaltungsfunktion an.

Anzeige	Status
Ein (grün)	Audioeingangssignal vorhanden
Ein (rot)	Zu hoher Pegel des Audioeingangssignals
Aus	Audioeingangssignal schwach oder nicht vorhanden
Blinkt (orange)	Stummschaltungsfunktion aktiviert (d. h. Ton deaktiviert)

❻ INPUT-Schalter
Stellen Sie diesen Schalter in Abhängigkeit vom angeschlossenen Gerät ein.
MIC: Diese Position wird verwendet, wenn ein Mikrofon angeschlossen ist.
INST/LINE: Stellen Sie den Schalter in diese Position, wenn eine Gitarre oder Audiogeräte angeschlossen werden.

Vorsicht

Stellen Sie den Schalter nicht in die Position MIC, während Sie Tonsignale an ein Mischpult oder ähnliches Gerät ausgeben. Wenn Sie Tonsignale mit einem sehr hohen Pegel ausgeben, kann der Ton verzerrt oder das Gerät für die Wiedergabe/Aufzeichnung beschädigt werden.

Ausführliche Informationen zu der Einstellung finden Sie unter „Systemkonfigurationsbeispiele“ (Seite 19).

❼ **ATT-Schalter (Dämpfung)**
Zum Einstellen des Dämpfungspegels auf der Basis des angeschlossenen Geräts.

Dämpfungspegel (dB)	Verwendung
0	Standardschalterstellung
10	Verwenden Sie diese Position, wenn die AUDIO/MUTING-Anzeige am Empfänger gelegentlich rot leuchtet.
20	Verwenden Sie diese Position, wenn die AUDIO/MUTING-Anzeige am Empfänger ständig rot leuchtet.

❽ **Batteriefach**
Setzen Sie hier zwei LR6-Batterien (Größe AA) ein.

Einzelheiten zum Einsetzen von Batterien finden Sie unter „Einsetzen der Batterien“ (Seite 9).

❾ **POWER/MUTING-Taste**
Zum Ein- und Ausschalten des Geräts. Mit dieser Taste können Sie auch die Stummschaltungsfunktion aktivieren/deaktivieren.

Funktion	Tastenbedienung
Gerät einschalten	Die Taste mindestens 1 Sekunde lang drücken
Gerät ausschalten	Die Taste drücken, bis die Anzeige erlöscht
Aktivierung der Stummschaltungsfunktion	Die Taste kurz drücken
Deaktivierung der Stummschaltungsfunktion	

❿ **Kanalanzeige**
Zeigt den Sendekanal an.
Die Anzeige wird nach etwa 10 Sekunden ausgeblendet. Sie können sie durch Drücken der Kanalwahltaste wieder einblenden.

Ausführliche Informationen zur Kanalanzeige finden Sie unter „Kanalanzeige“ (Seite 15).

⓫ **CHANNEL SELECT-Taste**
Dient zum Auswählen des Hf-Modus und Sendekanals.

Ausführliche Informationen zum Auswählen des Hf-Modus und Sendekanals siehe „Konfigurieren der Sendekanaleinstellungen“ (Seite 15).

Halb-Rack-Empfänger (Empfänger: ZRX-HR70)

Weitere Informationen zum Halb-Rack-Empfänger finden Sie unter „Halb-Rack-Empfänger (Empfänger: ZRX-HR70)“ (Seite 7) für die DWZ-M70.

Stromversorgung

Dieser Abschnitt beschreibt die Stromversorgung der einzelnen Geräte.

Einzelheiten zum Einsetzen von Batterien finden Sie unter „Einsetzen der Batterien“ (Seite 9).

Handmikrofon (ZTX-M02RC), Body-Pack-Sender (ZTX-B02RC)

Die Spannung wird durch zwei LR6-Batterien (AA) geliefert.
Die folgenden Batterietypen können verwendet werden:
- Alkali-Trockenzellenbatterien
- Wiederaufladbare Nickel-Metallhydrid-Batterien
- Lithium-Batterien

Halb-Rack-Empfänger (ZRX-HR70)

Die Spannungsversorgung erfolgt über das mitgelieferte Netzteil.

Einsetzen der Batterien

VORSICHT
Explosionsgefahr bei Verwendung falscher Batterien. Batterien nur durch den vom Hersteller empfohlenen oder einen gleichwertigen Typ ersetzen.
Wenn Sie die Batterie entsorgen, müssen Sie die Gesetze der jeweiligen Region und des jeweiligen Landes befolgen.

Hinweise

- Verwenden Sie stets Akkus desselben Typs. Verwenden Sie nie Akkus unterschiedlicher Typen oder unterschiedlicher Ladezustände gemeinsam.
- Das Ersetzen der Batterien während des Betriebs führt zu starkem Rauschen. Schalten Sie das Gerät unbedingt aus, bevor Sie die Batterien ersetzen.

Handmikrofon (ZTX-M02RC)

1 Schalten Sie das Gerät durch Verschieben des POWER-Schalters (Netzschalters) aus.

2 Drehen Sie den Mikrofongriff in Pfeilrichtung und ziehen Sie ihn nach unten, bis das Batteriefach sichtbar ist.

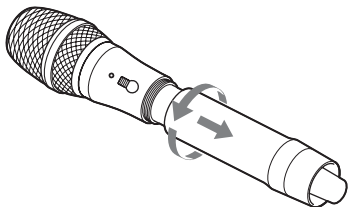

3 Setzen Sie zwei neue LR6-Batterien (AA) ein und achten Sie darauf, dass die Polaritäten korrekt sind.

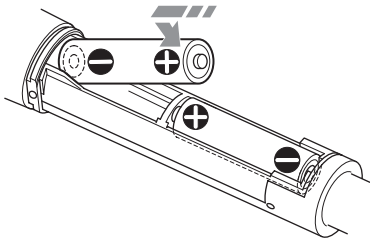

4 Schließen Sie den Griff und drehen Sie ihn entgegengesetzt zur Richtung in Schritt **2** oben.

Body-Pack-Sender (ZTX-B02RC)

1 Drücken und halten Sie die POWER/MUTING-Taste zum Ausschalten des Geräts.

2 Verschieben Sie die Schieber des Batteriefachs in Pfeilrichtung (➔ ⬅) und nehmen Sie das Batteriefach heraus.

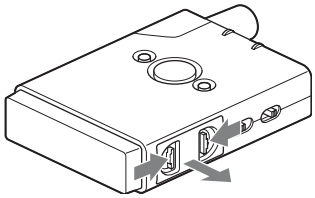

3 Setzen Sie zwei neue LR6-Batterien (AA) in das Batteriefach, achten Sie darauf, dass die Polaritäten korrekt sind und schieben Sie dann das Batteriefach wieder in das Gerät.

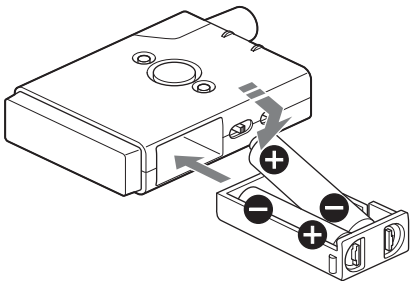

Stellen Sie sicher, dass das Batteriefach im Inneren des Gerätes sicher verriegelt ist.

Anbringen des mitgelieferten Zubehörs

In diesem Abschnitt wird beschrieben, wie Sie das mitgelieferte Zubehör an jedem Gerät anbringen.

Anbringen des mitgelieferten Zubehörs am Handmikrofon (ZTX-M02RC)

Anbringen des Mikrofonhalters

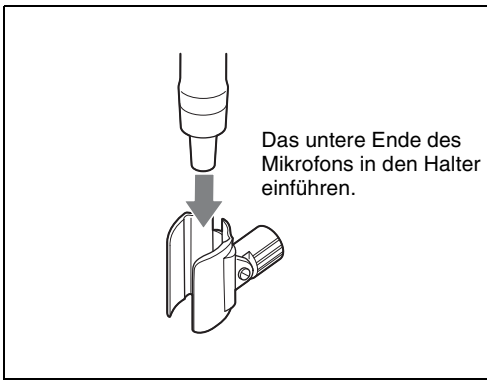

Ersetzen der Mikrofoneinheit

Entfernen der Mikrofoneinheit

Anbringen der Mikrofoneinheit

Drehen Sie die Mikrofoneinheit in entgegengesetzter Richtung zur Drehrichtung beim Entfernen und achten Sie darauf, dass sie sicher am Mikrofon befestigt ist.

Anbringen des mitgelieferten Zubehörs am Halb-Rack-Empfänger (ZRX-HR70)

Anbringen der Antenne

Die mitgelieferte Antenne in den Anschluss ANTENNA a/b auf der Rückseite des Empfängers schieben und drehen.

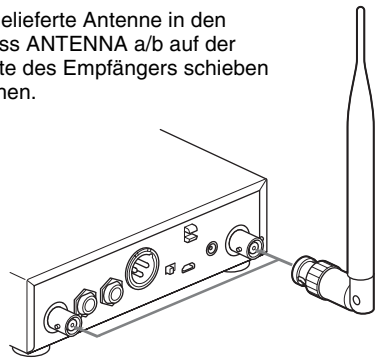

Entfernen der Füße

Entfernen Sie mit einem Flachschlitzschraubendreher oder einem ähnlichen Werkzeug die Stecker, mit denen die Füße befestigt sind, und nehmen Sie dann die Füße vom Halb-Rack-Empfänger ab.

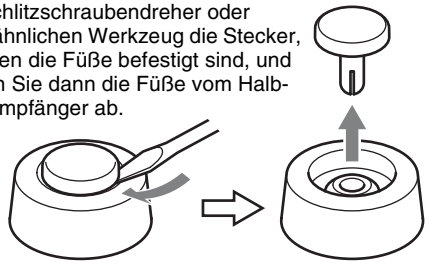

Anbringen des mitgelieferten Zubehörs am Body-Pack-Sender (ZTX-B02RC)

Anbringen des Gürtelclips

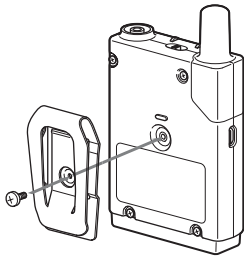

Die Montagebohrung auf der Rückseite des Senders auf die Öffnung in der Mitte des mitgelieferten Gürtelclips ausrichten und den Gürtelclip mit der mitgelieferten Gürtelclipschraube befestigen.
Sie können außerdem den Gürtelclip 180 Grad oder 90 Grad nach links oder rechts drehen, bevor Sie ihn befestigen.

Befestigen an einem Gürtel

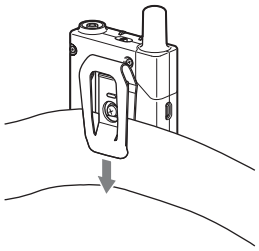

Schieben Sie den Gürtel vollständig in den Gürtelclip am Gerät, und achten Sie darauf, dass er sicher sitzt.

Vorsicht

Abhängig von Dicke und Breite des Gurts kann der Gurtclip möglicherweise nicht sicher angebracht werden.

Verwenden das Headset-Mikrofons (ECM-HZ1UBMP)

Tragen des Mikrofons

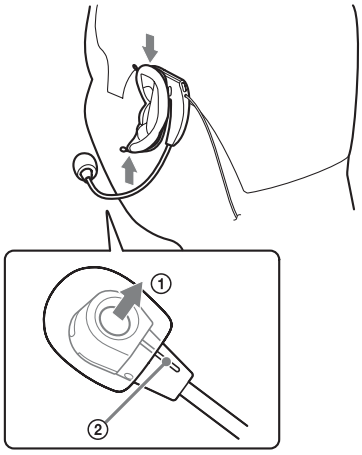

Das ECM-HZ1UBMP wird auf beiden Ohren getragen.
Drücken Sie den Ohrclip in Pfeilrichtung, um ihn an die Form des Ohres anzupassen.
Um die beste Klangqualität zu erzielen, richten Sie die Schallöffnung (①) des Mikrofons so aus, dass sie zum Mund zeigt, wobei Sie die Führung (Vorsprung (②)) zur Orientierung benutzen.

Anbringen des Stirnbands und des Kabelclips

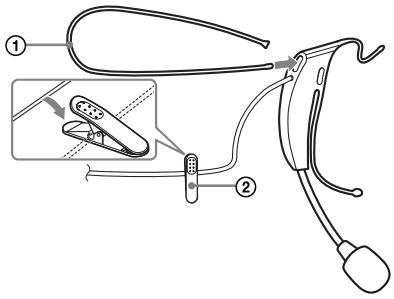

Bringen Sie dem Tragen des Mikrofons zur Erhöhung der Sicherheit das mitgelieferte Stirnband (①) an.
Das Stirnband kann auf beiden Seiten angebracht werden.
Um das Abfallen des Mikrofons zu verhindern, bringen Sie den mitgelieferten Kabelclip (②) am Mikrofonkabel an, und befestigen Sie das Mikrofonkabel mit dem Clip an der Kleidung.

Empfängereinstellungen

Verwenden Sie den Drehgeber und die ESC-Taste zum Konfigurieren der Einstellungen am Halb-Rack-Empfänger ZRX-HR70. Einstellungen können Sie wie folgt vornehmen:
Bestätigen: Den Drehgeber drücken.
Cursor verschieben: Den Drehgeber drehen.
Abbrechen: Die ESC-Taste drücken.

Anzeigen des Einstellungsmenüs

Drücken Sie den Drehgeber zum Anzeigen des Bildschirms [Setup] auf dem Display.
Wenn Sie vom Bildschirm [Setup] wieder zum Hauptbildschirm wechseln möchten, drücken Sie die ESC-Taste.

Konfigurieren der Empfangskanaleinstellungen

Auf dem DWZ sind zwei Hf-Modi (Kanalmodi) verfügbar, [Wide Band] und [Narrow Band].
Zu jedem Hf-Modus gehören sechs Kanäle. Wählen Sie den entsprechenden Kanal je nach der beabsichtigten Nutzung aus.

Hf-Modus	Sendekanalnummer	Beschreibung
Wide Band (WIDE)	1/2/3/4/5/6	Dieser Modus reduziert die Auswirkungen auf andere Funkanlagen.
Narrow Band (NARROW)	a/b/c/d/e/f	Dieser Modus nutzt die Funktion Clear Channel Scan, wodurch er zur Vermeidung von Störungen durch andere Funkanlagen nützlich ist.

Vorsicht

Bei Verwendung mehrerer Kanäle (bis zu sechs) können die zwei Hf-Modi [Wide Band] und [Narrow Band] nicht gleichzeitig verwendet werden. Wählen Sie in diesem Fall nur einen Hf-Modus aus.

Auswählen des Hf-Modus

1 Wählen Sie im Bildschirm [Setup] die Option [Advanced Settings] aus.

2 Wählen Sie [RF Mode Settings] aus.

Der Bildschirm [RF Mode Settings] wird angezeigt.

3 Wählen Sie [Wide Band] oder [Narrow Band] aus.

Wenn die Konfiguration abgeschlossen ist, wird der Hauptbildschirm wieder eingeblendet.

Auswählen des Kanals

1 Wählen Sie im Bildschirm [Setup] die Option [Channel Setup] aus.

Der Bildschirm [Channel Setup] wird eingeblendet.

2 Legen Sie den Kanal auf eine der folgenden Weisen fest:

Hinweis

Schalten Sie bei der Konfiguration der Einstellungen unter Verwendung der Methode A oder B zuvor alle Sender aus.

A [Best Channel Selection] auswählen
Der Kanal mit der geringsten Störung wird automatisch konfiguriert.

B [Clear Channel Scan] auswählen
Der Status aller Kanäle im ausgewählten Hf-Modus wird angezeigt, sodass Sie den gewünschten Kanal auswählen können.
Wenn keine offenen Kanäle vorhanden sind, wird „No Clear Channel“ angezeigt.

Anzeige	Status
Weiße Schrift (unterstrichen)	Kanal mit geringer Störung.
Weiße Schrift	Kanal mit relativ geringer Störung.
Graue Schrift	Kanal mit starker Störung oder Kanal, der durch ein anderes Gerät verwendet wird.
„No Clear Channel“	Keine nutzbaren Kanäle verfügbar.

C [Manual Setup] auswählen
Konfigurieren Sie den Kanal manuell. Wählen Sie den gewünschten Kanal aus.

Damit ist die Konfiguration abgeschlossen und der Hauptbildschirm wird wieder eingeblendet.

Vorsicht

Wenn Sie die Kanaleinstellung ändern, müssen Sie auch die Kanaleinstellung am Sender auf denselben Kanal ändern. Wenn der Empfängerkanal und Senderkanal nicht identisch sind, wird kein Ton ausgegeben.

Konfigurieren der intelligenten Feedback-Reducer-Funktion

Der ZRX-HR70 ist mit einem intelligenten Feedback-Reducer ausgestattet.
Diese Funktion verhindert mit Hilfe eines einzigartigen Algorithmus zur Echtzeit-Signalverarbeitung die Geräusche durch akustische Rückkopplung, die auftreten, wenn Mikrofone zu nahe an einen Lautsprecher geraten.
Bei dieser Funktion können Sie je nach Ihrer Umgebung eine von drei verschiedenen Effektstärken auswählen, sodass keine komplizierten Parametereinstellungen für Raumgröße, Lautsprecheraufstellung usw. erforderlich sind.
Auf diese Weise können Sie das System ohne großen Aufwand für die Positionierung der Lautsprecher verwenden.

Konfigurieren der Effektstärke

1 Wählen Sie im Bildschirm [Setup] die Option [Audio Setup] aus.

Der Bildschirm [Audio Setup] wird eingeblendet.

2 Wählen Sie [Feedback Reducer].

Der Bildschirm [Feedback Reducer] wird angezeigt.

3 Wählen Sie [Effect Level].

Der Bildschirm [Effect Level] wird angezeigt.

4 Wählen Sie die Effektstärke.

Die Stufe [High] sorgt für eine starke Dämpfung der akustischen Rückkopplung. Sie führt jedoch auch zu einer größeren Verzögerung des Audiosignals und Veränderungen in der Klangqualität. Wählen Sie die für Ihre Umgebung passende Einstellung.
Low: Verzögert das Signal um ca. 0,1 Millisekunden.
Mid: Verzögert das Signal um ca. 8 Millisekunden.
High: Verzögert das Signal um ca. 16 Millisekunden.

5 Wählen Sie [Set].

Damit ist die Konfiguration abgeschlossen und der Hauptbildschirm wird wieder eingeblendet.

Angeben der Anschlüsse, auf die die intelligente Feedback-Reducer-Funktion angewendet wird

1 Wählen Sie im Bildschirm [Setup] die Option [Audio Setup] aus.

Der Bildschirm [Audio Setup] wird eingeblendet.

2 Wählen Sie [Feedback Reducer].

Der Bildschirm [Feedback Reducer] wird angezeigt.

3 Wählen Sie [Apply Feedback Reducer].

Der Bildschirm [Apply Feedback Reducer] wird angezeigt.

4 Wählen Sie Anschlüsse aus, für die der Feedback-Reducer aktiviert werden soll.

Bildschirmanzeige / Anschluss	An alle Ausgänge	Nur an Balanced und Main	Nur an AUX/ Tuner
BALANCED OUTPUT	Aktiviert	Aktiviert	–
UNBALANCED OUTPUT MAIN			–
UNBALANCED OUTPUT AUX/ TUNER		–	Aktiviert

Damit ist die Konfiguration abgeschlossen und der Hauptbildschirm wird wieder eingeblendet.

Konfigurieren des Entzerrers

1 Wählen Sie im Bildschirm [Setup] die Option [Audio Setup] aus.

Der Bildschirm [Audio Setup] wird eingeblendet.

2 Wählen Sie [Equalizer] aus.

Der Bildschirm [Equalizer] wird angezeigt.

3 Wählen Sie [On] zum Aktivieren der Entzerrerfunktion oder [Off], um sie zu deaktivieren.

Wenn Sie [On] auswählen, wird der Entzerrer-Einstellungsbildschirm eingeblendet.

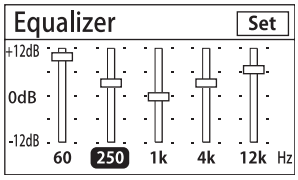

Wenn Sie [Off] auswählen, ist die Konfiguration abgeschlossen und der Hauptbildschirm wird wieder eingeblendet.

4 Wählen Sie die Frequenz aus, für die Sie den Pegel ändern möchten, und legen Sie die Einstellung fest.

5 Wählen Sie [Set] aus.

Der Wert wird gespeichert.
Wenn Sie die Einstellung nicht verwenden möchten, drücken Sie die ESC-Taste.

Konfigurieren der Stummschaltung des Senders für die Ausgangsanschlüsse

Sie können festlegen, ob die vom Sender gesteuerte Stummschaltungsfunktion für die Audioausgabe jedes Ausgangsanschlusses aktiviert werden soll.

1 Wählen Sie im Bildschirm [Setup] die Option [Audio Setup] aus.

Der Bildschirm [Audio Setup] wird eingeblendet.

2 Wählen Sie [TX Muting].

Der Bildschirm [Apply TX Muting] wird eingeblendet.

3 Wählen Sie Anschlüsse aus, für die die Stummschaltung aktiviert werden soll.

Bildschirmanzeige / Anschluss	An alle Ausgänge	Nur an Balanced und Main	Nur an AUX/ Tuner
BALANCED OUTPUT	Aktiviert	Aktiviert	–
UNBALANCED OUTPUT MAIN			–
UNBALANCED OUTPUT AUX/ TUNER		–	Aktiviert

Damit ist die Konfiguration abgeschlossen und der Hauptbildschirm wird wieder eingeblendet.

Festlegen des Batterietyps

Legen Sie die Art der Batterie fest, die im Sender verwendet wird, damit die restliche Batterieladung des Senders an diesem Gerät korrekt angezeigt werden kann.

1 Wählen Sie im Bildschirm [Setup] die Option [Advanced Settings] aus.

2 Wählen Sie [Battery Type] aus.

3 Wählen Sie den Batterietyp aus.

Alkaline: Alkali-Trockenzellenbatterien werden im Sender verwendet.
Ni-MH: Wiederaufladbare Nickel-Metallhydrid-Batterien werden im Sender verwendet.
Lithium: Lithium-Batterien werden im Sender verwendet.

Damit ist die Konfiguration abgeschlossen und der Hauptbildschirm wird wieder eingeblendet.

Sendereinstellungen

Konfigurieren der Sendekanaleinstellungen

Auf dem DWZ sind zwei Hf-Modi (Kanalmodi) verfügbar, [Wide Band] und [Narrow Band].
Zu jedem Hf-Modus gehören sechs Kanäle. Wählen Sie den entsprechenden Kanal je nach der beabsichtigten Nutzung aus.

Hf-Modus	Sendekanalnummer	Beschreibung
Wide Band (WIDE)	1/2/3/4/5/6	Dieser Modus reduziert die Auswirkungen auf andere Funkanlagen.
Narrow Band (NARROW)	a/b/c/d/e/f	Dieser Modus nutzt die Funktion Clear Channel Scan, wodurch er zur Vermeidung von Störungen durch andere Funkanlagen nützlich ist.

Vorsicht

Bei Verwendung mehrerer Kanäle (bis zu sechs) können die zwei Hf-Modi [Wide Band] und [Narrow Band] nicht gleichzeitig verwendet werden. Wählen Sie in diesem Fall nur einen Hf-Modus aus.

Auswählen des Hf-Modus

1 Schalten Sie das Gerät aus.

Um das ZTX-M02RC auszuschalten, stellen Sie den POWER-Schalter (Netzschalter) in die Position OFF. Um den ZTX-B02RC auszuschalten, halten Sie die Taste POWER/MUTING gedrückt.

2 Schieben Sie für den ZTX-M02RC den Netzschalter bei gedrückter Kanalwahltaste in die Position ON. Halten Sie für den ZTX-B02RC bei gedrückter Kanalwahltaste die POWER/MUTING-Taste (etwa 1 Sekunde lang) gedrückt.

„0“ blinkt in der Kanalanzeige.

3 Drücken Sie die Kanalwahltaste zum Auswählen von „1“ oder „a“.

4 Halten Sie die Kanalwahltaste gedrückt.

Auswählen des Kanals

1 Drücken und halten Sie die Kanalwahltaste, während das Gerät eingeschaltet wird.

Die Kanalanzeige blinkt.

2 Drücken Sie die Kanalwahltaste zum Auswählen des Kanals.

3 Drücken und halten Sie die Kanalwahltaste zum Anwenden der Kanalwahl.

Vorsicht

Wenn Sie die Kanaleinstellung am Sender ändern, müssen Sie auch die Kanaleinstellung am Empfänger auf denselben Kanal ändern. Wenn der Empfängerkanal und Senderkanal nicht identisch sind, wird kein Ton ausgegeben.

Kanalanzeige

Die einzelnen Kanäle werden wie folgt in der Kanalanzeige des Senders eingeblendet:

Hf-Modus	Kanalnummer		
Wide Band (WIDE)	1	2	3
	4	5	6
Narrow Band (NARROW)	a	b	c
	d	e	f

Aktivieren der verschlüsselten Übertragung

Die verschlüsselte Übertragung kann nur für Paare von Sendern und Empfängern aktiviert werden, für die die folgenden Einstellungen konfiguriert wurden.

Hinweise

- Wenn die verschlüsselter Übertragung aktiviert wurde, bleiben die aktivierten Einstellungen bis zu ihrer Deaktivierung erhalten.
- Um die verschlüsselte Übertragung zu deaktivieren, deaktivieren Sie die Einstellungen am Sender und am Empfänger.
- Wenn Sie das Sender- und Empfängerpaar ändern möchten, für das die verschlüsselte Übertragung verwendet wird, müssen Sie die Einstellungen erneut konfigurieren.

Aktivieren der verschlüsselten Übertragung

1 Synchronisieren Sie Sender- und Empfängerkanal.

Weitere Informationen zum Konfigurieren des Kanals des Senders und des Empfängers finden Sie unter „Konfigurieren der Sendekanaleinstellungen“ (Seite 15) bzw. „Konfigurieren der Empfangskanaleinstellungen“ (Seite 12).

2 Stellen Sie den Schalter ENCRYPTION des Senders in die Position OFF.

Lassen Sie das Gerät eingeschaltet.

3 Wählen Sie im Bildschirm [Setup] des Empfängers die Option [Advanced Settings] aus.

Der Bildschirm [Advanced Settings] wird angezeigt.

Weitere Informationen zum Anzeigen des Bildschirms [Setup] finden Sie im Abschnitt „Anzeigen des Einstellungsmenüs“ (Seite 12).

4 Wählen Sie [Encryption].

Der Bildschirm [Encryption] wird angezeigt.

5 Stellen Sie die Einstellung [Encryption] auf [On].

6 Stellen Sie in Schritt **5** den Schalter ENCRYPTION des Senders innerhalb von 7 Sekunden in die Position ON.

Wenn die Einstellung korrekt aktiviert ist, wird auf dem Empfänger die Meldung „Complete“ angezeigt.

Hinweis

Wenn auf dem Empfänger die Meldung „Connection Failed“ angezeigt wird, wurde die Einstellung nicht richtig konfiguriert. Konfigurieren Sie die Einstellungen erneut ab Schritt **1**.

Deaktivieren der verschlüsselten Übertragung

1 Stellen Sie den Schalter ENCRYPTION des Senders in die Position OFF.

2 Wählen Sie im Bildschirm [Setup] des Empfängers die Option [Advanced Settings] aus.

Der Bildschirm [Advanced Settings] wird angezeigt.

Weitere Informationen zum Anzeigen des Bildschirms [Setup] finden Sie im Abschnitt „Anzeigen des Einstellungsmenüs“ (Seite 12).

3 Wählen Sie [Encryption].

Der Bildschirm [Encryption] wird angezeigt.

4 Stellen Sie die Einstellung [Encryption] auf [Off].

Anzeige des Verschlüsselungsstatus am Empfänger

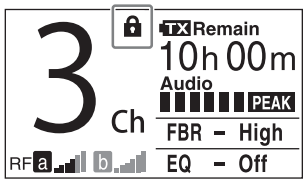

Symbolanzeige	Status der verschlüsselten Übertragung	Beschreibung
Leuchtet	Verschlüsselte Übertragung wird ausgeführt.	Verschlüsselte Übertragung ist aktiviert.
Blinkt	Verschlüsselte Übertragung nicht korrekt konfiguriert.	Die Verschlüsselungseinstellungen von Sender und Empfänger stimmen nicht überein.
Aus	Normale Übertragung wird ausgeführt oder kein Signalempfang.	Die Verschlüsselung ist auf OFF eingestellt und die normale Übertragung ist aktiviert, oder es ist kein Funksignal vorhanden.

Kanalfrequenzliste

Die Wide Band- (WIDE, Kanäle 1 bis 6) und Narrow Band-Kanäle (NARROW, Kanäle a bis f) verwenden folgende Frequenzen.
Um eine höhere Zuverlässigkeit und Redundanz zu erreichen, stehen allen Kanäle mehrere kompatible Frequenzen zur Verfügung. Je nach der Funkauslastung der Umgebung wird eine geeignete Frequenz verwendet.

Hinweis

Um eine gute Übertragungsqualität zu gewährleisten, stellen Sie Sender und Empfänger nicht in der Nähe von W-LAN-Routern oder Computern auf.

Wide Band

- Zusammen mit Wi-Fi möglich

- Verzögerung: Etwa 6 Millisekunden

Kanalnummer	Frequenz
1	2402
	2478,5
2	2421,5
	2472,5
3	2427,5
	2475,5
4	2424,5
	2446,5
5	2449,5
	2469,5
6	2405
	2452,5

(Einheit: MHz)

Der Modus Wide Band (Wide) ermöglicht Ihnen, ohne eingehendere Kenntnisse der Funkfrequenzen die Auswirkungen auf andere drahtlose Geräte zu reduzieren. In diesem Modus wird eine Signalverarbeitung angewandt, die stabilere Übertragungen als im Modus Narrow Band ermöglicht. Die Audioverzögerung beträgt etwa 6 Millisekunden.

Narrow Band

- Zuweisung des Frequenzbereichs möglich

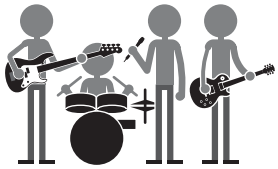

- Verzögerung: Etwa 3 Millisekunden

Kanalnummer	Frequenz
a	2469,5
	2474
	2478,5
b	2442,5
	2447
	2451,5
c	2415,5
	2420
	2424,5
d	2456
	2460,5
	2465
e	2429
	2433,5
	2438
f	2402
	2406,5
	2411

(Einheit: MHz)

Der Modus Narrow Band (NARROW) vermeidet die Beeinträchtigung durch Funkfernbedienungen im 2,4-GHz-Band, die für Beleuchtungseinrichtungen und andere mobile Geräte verwendet werden. Verwenden Sie diesen Modus gegebenenfalls mit eigenen Einstellungen, um in Umgebungen mit mehreren drahtlosen Systemen Frequenzüberschneidungen zu verhindern. Die Audioverzögerung beträgt etwa 3 Millisekunden.

Wi-Fi-Kanäle

Von den einzelnen Wi-Fi-Kanälen werden folgende Frequenzen verwendet. Die Bereiche, die die am häufigsten verwendeten Kanäle (1, 6 und 11) abdecken, sind grau gekennzeichnet.

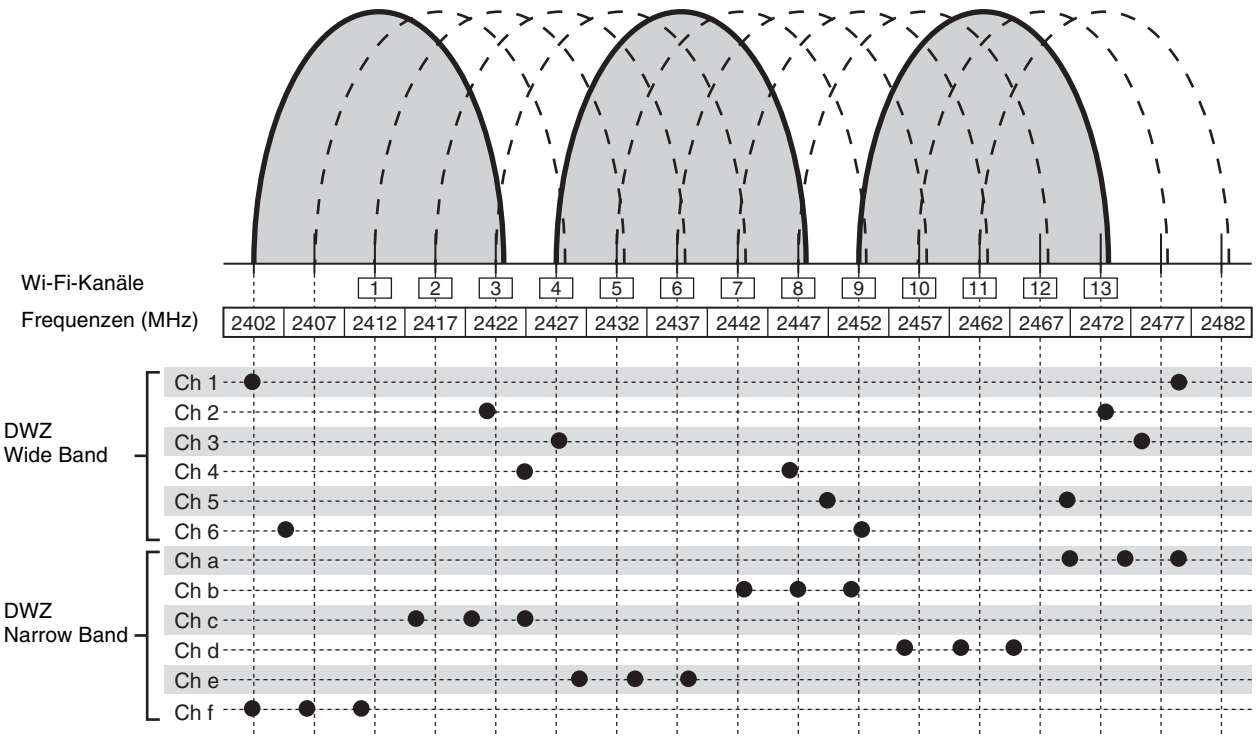

Systemkonfigurationsbeispiele

Die folgenden Systemkonfigurationsbeispiele beziehen sich auf die DWZ-Serie.

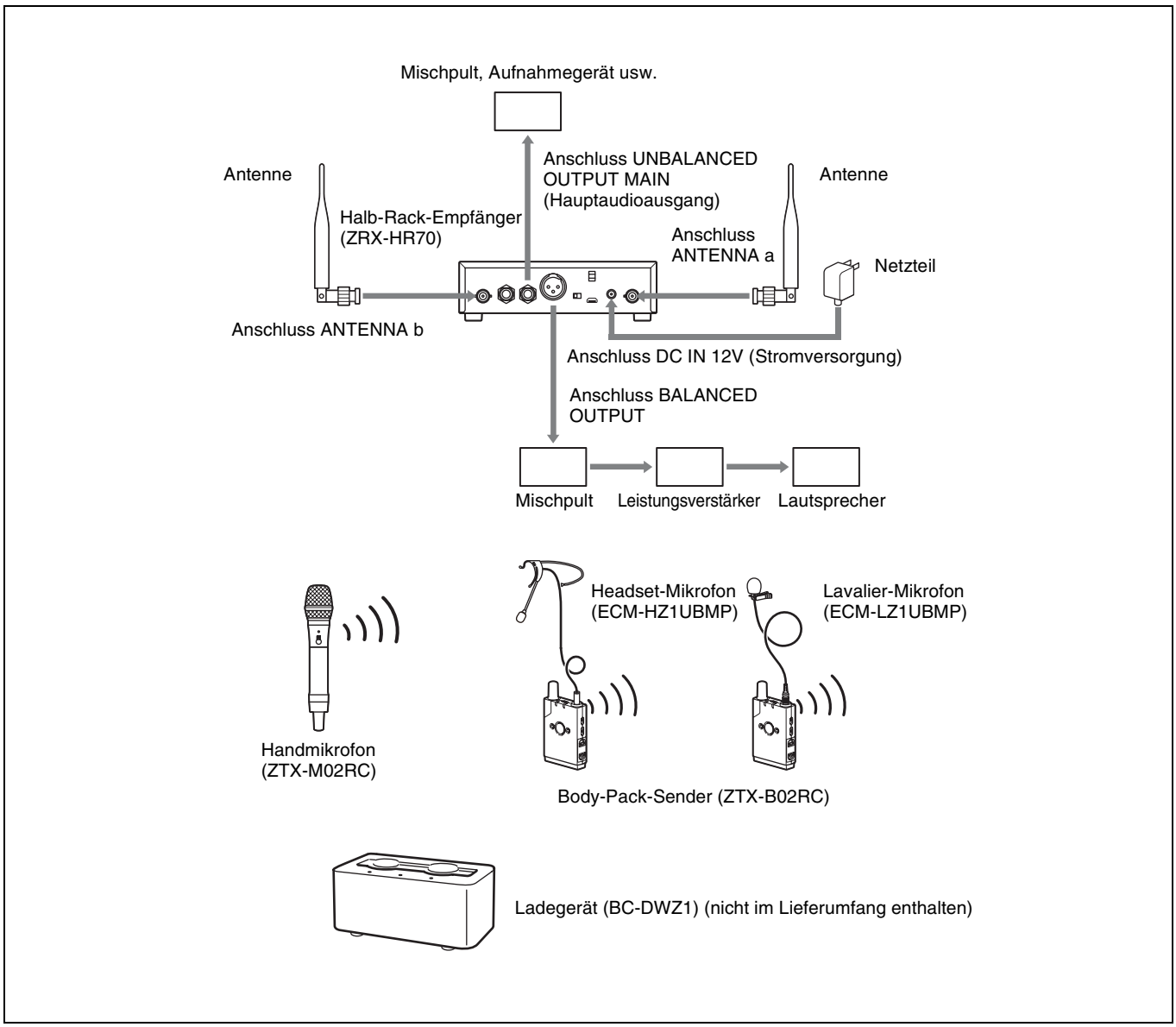

Störungssuche

Prüfen Sie Folgendes, wenn Probleme auftreten.
Lässt sich das Problem auf die beschriebene Weise nicht beheben, so wenden Sie sich an Ihren Sony-Händler.

Symptom	Bedeutung	Abhilfe
Das Gerät lässt sich nicht einschalten.	Die Batterien sind nicht in der richtigen Polaritätsausrichtung eingelegt.	Die Batterien mit der korrekten Polaritätsausrichtung einlegen.
	Die Batterien sind leer.	Die Batterien austauschen.
Die Batterien sind schnell leer.	Die Batterien sind leer.	Die Batterien austauschen.
	Es werden Mangan-Batterien verwendet.	Alkali-Batterien verwenden. Die Lebensdauer einer Mangan-Batterie beträgt weniger als die Hälfte einer Alkali-Batterie.
	Das Gerät wird bei kalter Witterung eingesetzt.	Unter solchen Bedingungen sind die Batterien schnell verbraucht.
Keine Klangwiedergabe.	Die Einstellung für den Hf-Modus oder den Kanal ist beim Sender anders als beim Empfänger.	Für Sender und Empfänger dieselbe Einstellung für den Hf-Modus und den Kanal verwenden.
	Die Stummschaltung ist aktiviert.	Stummschaltung deaktivieren.
	Der Sender wurde auf das Ladegerät gesetzt und wird aufgeladen.	Sender vom Ladegerät nehmen.
	Die Verschlüsselungseinstellungen von Sender und Empfänger stimmen nicht überein.	Konfigurieren Sie erneut die Verschlüsselungseinstellungen von Sender und Empfänger.
Zu geringe Lautstärke.	Der Dämpfungspegel des Senders ist zu hoch.	Der Eingangspegel ist zu niedrig. Den Dämpfungspegel des Senders auf einen geeigneten Pegel einstellen.
	Der Ausgangspegel des Empfängers stimmt nicht mit der Einstellung des Eingangspegels des angeschlossenen Geräts überein.	Den Wahlschalter MIC/LINE entsprechend dem Eingangspegel des angeschlossenen Geräts einstellen. (ZRX-HR70)
Der Ton ist verzerrt.	Der Dämpfungspegel des Senders ist zu niedrig.	Der Audio-Eingangspegel ist zu hoch. Den Dämpfungspegel am Sender auf einen Wert einstellen, bei dem der Klang nicht verzerrt ist.
	MIC/LINE-Wahlschalter des Senders steht auf MIC.	Der Audio-Eingangspegel ist zu hoch. INST/LINE-Eingabe festlegen.
	Der Ausgangspegel des Empfängers stimmt nicht mit der Einstellung des Eingangspegels des angeschlossenen Geräts überein.	Den Wahlschalter MIC/LINE entsprechend dem Eingangspegel des angeschlossenen Geräts einstellen. (ZRX-HR70)
Rauschen tritt auf.	Sender und Empfänger sind zu weit voneinander entfernt.	Den Abstand zwischen Sender und Empfänger verringern, bis der Ton einwandfrei ist.
	Das Signal wird durch andere Geräte gestört.	Den ausgewählten Kanal ändern oder die Geräte, die die Störung verursachen, aus der Umgebung des Geräts entfernen.
	Mehrere Sender sind auf denselben Kanal eingestellt.	Nicht denselben Kanal für mehrere Sender verwenden.
	[Wide Band] und [Narrow Band] werden gleichzeitig verwendet.	Bei gleichzeitiger Verwendung mehrerer Kanäle die Kanäle aus einem einzelnen Hf-Modus auswählen, entweder [Wide Band] oder [Narrow Band]-Modus.
Der Betriebsbereich ist zu klein.	Die Antenne ist nicht am Empfänger angebracht.	Die mitgelieferte Antenne befestigen.
	Die Antenne ist eingeklemmt.	Hände von der Antenne fern halten.
Die Tonqualität ist schlecht.	Die Entzerrereinstellung ist falsch.	Equalizer auf 0 stellen. (ZRX-HR70)
Das Gerät schaltet sich nicht aus, wenn der POWER-Schalter (Netzschalter) gedrückt wird.	Der Hf-Modus wird konfiguriert.	Das Gerät kann nicht ausgeschaltet werden, während der Hf-Modus konfiguriert wird. Drücken und halten Sie zum Abschluss der Konfiguration die Kanalwahltaste, ehe Sie das Gerät ausschalten. (ZTX-B02RC)

Symptom	Bedeutung	Abhilfe
Die Kanäle können nicht geändert werden.	Das Einstellungsmenü ist nicht geöffnet.	Die Anweisungen in *„Anzeigen des Einstellungsmenüs“* und *„Konfigurieren der Empfangskanaleinstellungen“ (Seite 12)* zum Konfigurieren der Einstellungen befolgen. (ZRX-HR70)
Die Hf-Anzeige am Empfänger leuchtet auch bei ausgeschaltetem Sender.	Ein Störsignal wird empfangen.	Den Empfänger auf einen Kanal einstellen, bei dem die Hf-Anzeige nicht leuchtet, und dann den Sender auf denselben Kanal einstellen.
Die LED BATT/CHARGE (verbleibende Akkukapazität/Laden) leuchtet nicht, wenn der BC-DWZ1 mit dem Sender verbunden ist.	Die Batterien sind nicht eingelegt.	Legen Sie Nickel-Metallhydrid-Batterien ein.
	Die Batterien sind nicht in der richtigen Polaritätsausrichtung eingelegt.	Die Batterien mit der korrekten Polaritätsausrichtung einlegen.
	Die Nickel-Metallhydrid-Batterien sind vollständig geladen.	Aufladen ist nicht erforderlich. (Um eine Überladung zu verhindern, wird der Ladevorgang nicht gestartet.)
Die LED BATT/CHARGE (verbleibende Akkukapazität/Laden) am Sender blinkt.	Die Nickel-Metallhydrid-Batterien sind nahezu vollständig geladen.	Aufladen ist nicht erforderlich. Verwenden Sie die Batterien in ihrem gegenwärtigen Zustand. (Die verbleibende Kapazität ist ausreichend. Um eine Überladung zu verhindern, wird der Ladevorgang abgebrochen.)
	Es wurden andere Batterien als Nickel-Metallhydrid-Batterien eingelegt.	Legen Sie Nickel-Metallhydrid-Batterien ein.
	Es wurden Batterien in unterschiedlichem Zustand eingelegt.	Laden Sie stets nur Batterien desselben Typs, derselben Kapazität und desselben Auslastungszustands gleichzeitig auf. Legen Sie auch keine Batterien zum Aufladen in den Sender ein, die in anderen Geräten verwendet wurden.
	Die Nickel-Metallhydridbatterien sind veraltet.	Ersetzen Sie die Batterien durch neue Nickel-Metallhydridbatterien.

Wichtige Hinweise zur Verwendung

Der Betriebsbereich des von den Geräten verwendeten 2,4-GHz-Bands ist möglicherweise verkleinert und Rauschen tritt vielleicht wegen der Störstrahlung aus der Betriebsumgebung oder durch andere Stationen für drahtlose Übertragung auf. In solchen Fällen kann das Problem möglicherweise gelöst werden, wenn Sie die Geräte von anderen Stationen für drahtlose Übertragung fernhalten oder den Kanal wechseln.

- Wenn Stationen für drahtlose Übertragung in der Nähe verwendet werden, halten Sie die Geräte soweit wie möglich von diesen Stationen entfernt oder wechseln Sie den Kanal oder den verwendeten Hf-Modus.
- Wenn das Problem damit nicht gelöst wird, schalten Sie die anderen Stationen für drahtlose Übertragung nacheinander aus (um ihre Funksignale auszuschalten).
- Wenn andere Mikrofone als das mitgelieferte ECM-HZ1UBMP/LZ1UBMP angeschlossen werden, kann es zu Problemen wie fehlendem Ton oder Phasenumkehr kommen.
- Die Verbindung des Handmikrofons ZTX-M02RC mit einer Mikrofoneinheit eines anderen Herstellers kann zu Rauschen durch Funkwelleninterferenz (RFI) oder elektromagnetische Frequenzen (EMF) führen.

Vorsicht

Um Störstrahlung zu verhindern, die durch andere Sender oder zu starke Hf-Eingangssignale verursacht wird, sollten Sie einen Mindestabstand von 30 cm zwischen dem Sender und dem Empfänger einhalten.

Verwendung und Aufbewahrung

- Der Betrieb der Komponenten der DWZ-Serie in der Nähe elektrischer Geräte/Einrichtungen (Elektromotoren, Transformatoren oder Dimmer) kann durch elektromagnetische Induktion beeinträchtigt werden. Betreiben Sie daher die Komponenten der DWZ-Serie möglichst weit entfernt von solchen Geräten/Einrichtungen.
- Beleuchtungssysteme können Interferenzstörungen im gesamten Frequenzbereich hervorrufen. Wählen Sie für die Komponenten der DWZ-Serie eine Position, an der die Interferenz minimal ist.

Reinigung

Reinigen Sie die Oberfläche und die Anschlüsse der Komponenten der DWZ-Serie mit einem trockenen, weichen Tuch. Farbverdünner, Waschbenzin, Alkohol oder andere chemische Mittel können die Oberfläche angreifen und dürfen daher zur Reinigung nicht verwendet werden.

Vermeidung elektromagnetischer Störung durch portable Kommunikationsgeräte
Der Einsatz von Handys und anderen Kommunikationsgeräten in der Nähe von Komponenten der DWZ-Serie kann zu Fehlfunktionen und zu Interferenzen mit Audiosignalen führen. Sorgen Sie deshalb dafür, dass derartige Geräte ausgeschaltet sind.

Hinweise zum Laden der Akkus

- Verwenden Sie zum Aufladen stets das Ladegerät BC-DWZ1 (nicht im Lieferumfang enthalten).
- Nur Nickel-Metallhydrid-Akkus können aufgeladen werden.
- Das Gerät schaltet sich beim Aufladen automatisch ab. Während dieser Zeit können keine Audiosignale übertragen werden.
- Beachten Sie beim Aufladen die Temperaturspezifikationen der verwendeten Akkus.
- Legen Sie keine Batterien zum Aufladen in den Sender ein, die in anderen Geräten verwendet wurden.

Wichtig

Die Antennenabdeckung (ZTX-M02RC) und das Gehäuse des Geräts (ZTX-B02RC) sind bei der Ladung verwendete Kontaktflächen und können sich während oder unmittelbar nach dem Laden erhitzen. Dies ist keine Funktionsstörung.

Spezifikationen

Design und Spezifikationen können jederzeit ohne Ankündigung geändert werden.

Hinweise

- Bestätigen Sie vor dem Gebrauch immer, dass das Gerät richtig arbeitet. SONY KANN KEINE HAFTUNG FÜR SCHÄDEN JEDER ART, EINSCHLIESSLICH ABER NICHT BEGRENZT AUF KOMPENSATION ODER ERSTATTUNG, AUFGRUND VON VERLUST VON AKTUELLEN ODER ERWARTETEN PROFITEN DURCH FEHLFUNKTION DIESES GERÄTS ODER AUS JEGLICHEM ANDEREN GRUND, ENTWEDER WÄHREND DER GARANTIEFRIST ODER NACH ABLAUF DER GARANTIEFRIST, ÜBERNEHMEN.
- SONY KANN KEINE HAFTUNG FÜR ANSPRÜCHE JEDER ART VON DEN BENUTZERN DIESES GERÄTS ODER VON DRITTER SEITE ÜBERNEHMEN.
- SONY KANN KEINE HAFTUNG FÜR DIE BEENDIGUNG ODER EINSTELLUNG VON DIENSTLEISTUNGEN BEZÜGLICH DIESES GERÄTS GLEICH AUS WELCHEM GRUND ÜBERNEHMEN.

DWZ-M70

Trägerfrequenzen
2402,0 MHz bis 2478,5 MHz
Belegte HF-Bandbreite
2,5 MHz
Sendeart F1D und F1E
Modulationsmethode
GFSK
Betriebstemperatur
0 °C bis 50 °C (während des Ladens: 0 °C bis 40 °C)
Lagertemperatur
–20 °C bis +60 °C
Verzögerung Ca. 6 Millisekunden (Wide Band)
Ca. 3 Millisekunden (Narrow Band)

Handmikrofon ZTX-M02RC

Hf-Ausgangspegel
10 mW (e.i.r.p.)
Antenne λ/4-Monopolantenne
Mikrofontyp Unidirektional, dynamisch
Frequenzgang Sendefrequenz: 10 Hz bis 22 kHz
Mikrofoneinheit: 70 Hz bis 16 kHz
Maximaler Eingangspegel
142 dBSPL (wenn Dämpfungspegel 12 dB beträgt)
Dynamikbereich
102 dB (A-gewichtet)
Stromversorgungsanforderungen
3,0 V DC (zwei LR6-Alkali-Trockenzellenbatterien (Größe AA))
Batterielebensdauer
Etwa 10 Stunden bei kontinuierlicher Nutzung (25 °C

Umgebungstemperatur, LR6 (AA)-Alkali-Trockenzellenbatterien von Sony)

Maße

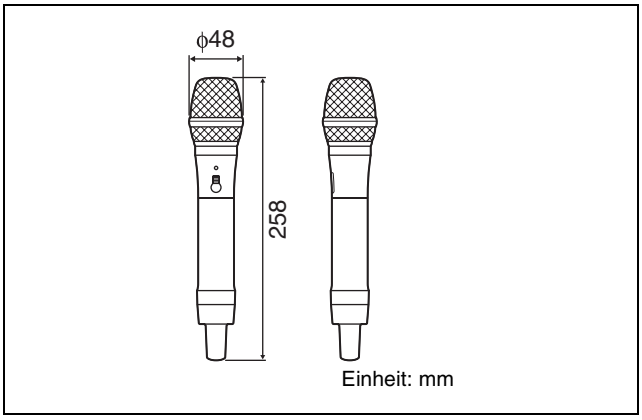

ϕ 48 × 258 mm (Durchmesser/Länge)

Gewicht Ca. 308 g (einschließlich Batterien)

Halb-Rack-Empfänger ZRX-HR70

Empfangstyp Raumdiversity

Anschluss ANTENNA a/b
BNC-R, 50 Ω

Frequenzgang 10 Hz bis 22 kHz

Maximaler Ausgangspegel
Symmetrische Ausgabe
MIC: –22 dBu
LINE: +24 dBu
Unsymmetrische Ausgabe: +8 dBu

Referenzausgangspegel
Symmetrische Ausgabe
MIC: –58 dBu
LINE: –12 dBu
Unsymmetrische Ausgabe: –28 dBu

Stromversorgungsanforderungen
Externe Gleichspannungsquelle: 12 V Gleichspannung

Betriebsstromstärke (bei 12 V Gleichspannung)
250 mA

Maße

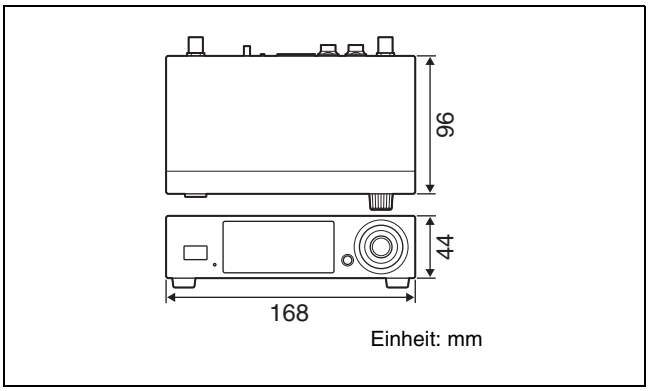

168 × 44 × 96 mm (B/H/T) (ohne herausragende Teile)

Gewicht Ca. 510 g

DWZ-B70HL

Trägerfrequenzen
2402,0 MHz bis 2478,5 MHz

Belegte HF-Bandbreite
2,5 MHz

Sendeart F1D und F1E

Modulationsmethode
GFSK

Betriebstemperatur
0 °C bis 50 °C (während des Ladens: 0 °C bis 40 °C)

Lagertemperatur
–20 °C bis +60 °C

Verzögerung Ca. 6 Millisekunden (Wide Band)
Ca. 3 Millisekunden (Narrow Band)

Body-Pack-Sender ZTX-B02RC

Hf-Ausgangspegel
10 mW (e.i.r.p.)

Antenne λ/4-Monopolantenne

Frequenzgang 10 Hz bis 22 kHz

Maximaler Eingangspegel
MIC: –22 dBu
INST/LINE: +8 dBu
(wenn Dämpfungspegel 0 dB beträgt)

Referenzeingangspegel
MIC: –58 dBu
INST/LINE: –28 dBu
(wenn Dämpfungspegel 0 dB beträgt)

Dynamikbereich
MIC: 102 dB (A-gewichtet)
INST/LINE: 98 dB (A-gewichtet)

Stromversorgungsanforderungen
3,0 V DC (zwei LR6-Alkali-Trockenzellenbatterien (Größe AA))

Batterielebensdauer
Etwa 10 Stunden bei kontinuierlicher Nutzung (25 °C Umgebungstemperatur, LR6 (AA)-Alkali-Trockenzellenbatterien von Sony)

Maße

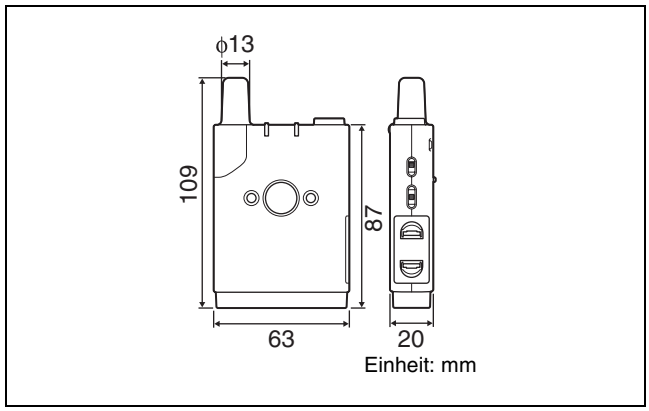

63 × 87 × 20 mm (B/H/T) (Antenne ausgenommen)

Gewicht Ca. 162 g (einschließlich Batterien)

Halb-Rack-Empfänger ZRX-HR70

Weitere Informationen zum Halb-Rack-Empfänger finden Sie unter „Halb-Rack-Empfänger ZRX-HR70“ (Seite 24) für die DWZ-M70.

Lavalier-Mikrofon ECM-LZ1UBMP

Typ Elektret-Kondensatormikrofon
Frequenzbereich
60 Hz bis 18.000 Hz
Richtcharakteristik
Unidirektional
Empfindlichkeit
–31,0 dB ±3,0 dB (1 kHz/Pa)
Betriebstemperatur
0 °C bis 50 °C
Lagertemperatur
–20 °C bis +50 °C
Kabellänge Ca. 1,2 m
Abmessungen

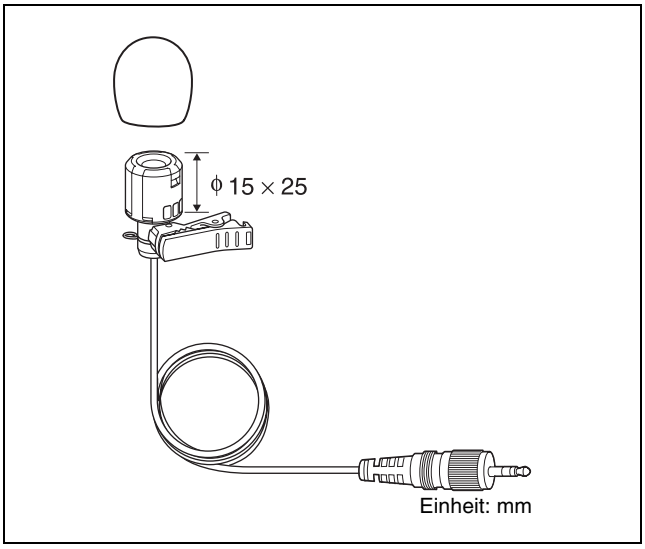

Abmessungen ϕ 15 × 25 mm
Masse ca. 5 g (ohne Anschluss)

Headset-Mikrofon ECM-HZ1UBMP

Typ Elektret-Kondensatormikrofon
Frequenzbereich
60 Hz bis 18.000 Hz
Richtcharakteristik
Unidirektional
Empfindlichkeit
–31,0 dB ±3,0 dB (1 kHz/Pa)
Betriebstemperatur
0 °C bis 50 °C
Lagertemperatur
–20 °C bis + 50 °C
Kabellänge Ca. 1,2 m

Abmessungen

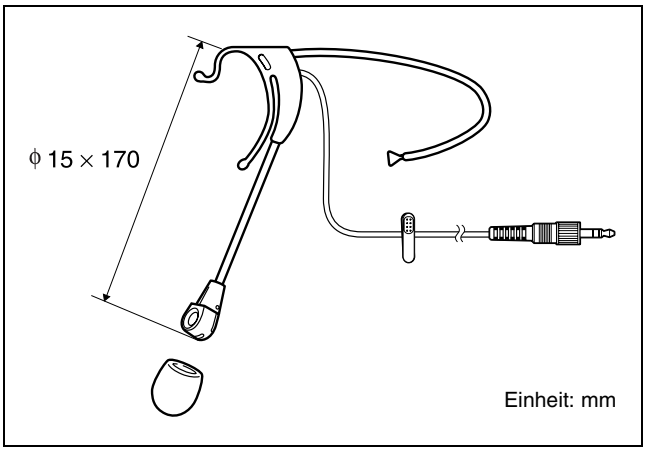

Abmessungen ϕ 15 × 170 mm
Masse ca. 10 g (ohne Anschluss)

http://www.sony.net/

Sony Corporation