SONY

4-692-880-**11** (1)

Digital Wireless Transmitter

Avant d'utiliser cette unité
Vor Verwendung dieses Gerät

DWT-P01N

© 2016 Sony Corporation Printed in Japan

4692880110

Français

Avant d'utiliser l'appareil, veuillez lire attentivement ce manuel et le conserver pour future référence.

ATTENTION

Il est possible que des champs électromagnétiques à des fréquences spécifiques influencent le son de cet appareil.

Il y a danger d'explosion s'il y a remplacement incorrect de la batterie. Remplacer uniquement avec une batterie du même type ou d'un type équivalent recommandé par le constructeur.
Lorsque vous mettez la batterie au rebut, vous devez respecter la législation en vigueur dans le pays ou la région où vous vous trouvez.

RISQUE D'EXPLOSION SI LA BATTERIE EST REMPLACEE PAR UN TYPE DE BATTERIE INCORRECT.
SE DEBARRASSER DES BATTERIES CONFORMEMENT AUX INSTRUCTIONS.

La ventilation ne doit pas être entravée en couvrant les fentes d'aération par des objets tels que des journaux, nappes, rideaux ou autre.
Aucune source de flamme nue, tel que des bougies, ne doit être placée sur l'appareil.

AVERTISSEMENT

N'exposez pas les batteries à une chaleur excessive, au soleil ou près d'un feu par exemple.

Si l'émetteur dégage une température anormalement élevée, une odeur de brûlé ou de la fumée pendant son utilisation, enlevez le support de piles et arrêtez toute utilisation immédiatement.
Attention à ne pas vous brûler les doigts lorsque vous retirez le support de piles car celles–ci peuvent être brûlantes.

Eviter d'exposer l'appareil à un égouttement ou à des éclaboussures. Ne placer aucun objet rempli de liquide, comme un vase, sur l'appareil.

Cet équipement est conforme aux limites d'exposition aux rayonnements énoncées pour un environnement non contrôlé et respecte les règles d'exposition aux fréquences radioélectriques (RF) CNR-102 de l'IC. Cet équipement émet une énergie RF très faible qui est considérée conforme sans évaluation du débit d'absorption spécifique (DAS).

Pour les clients au Canada
CAN ICES-3 (B)/NMB-3(B)

Le présent appareil est conforme aux CNR d'Industrie Canada applicables aux appareils radio exempts de licence. L'exploitation est autorisée aux deux conditions suivantes :
1) l'appareil ne doit pas produire de brouillage;
2) l'utilisateur de l'appareil doit accepter tout brouillage radioélectrique subi, même si le brouillage est susceptible d'en compromettre le fonctionnement.

Les connaissances scientifiques dont nous disposons n'ont mis en évidence aucun problème de santé associé à l'usage des appareils sans fil à faible puissance. Nous ne sommes cependant pas en mesure de prouver que ces appareils sans fil à faible puissance sont entièrement sans danger. Les appareils sans fil à faible puissance émettent une énergie fréquence radioélectrique (RF) très faible dans le spectre des micro-ondes lorsqu'ils sont utilisés. Alors qu'une dose élevée de RF peut avoir des effets sur la santé (en chauffant les tissus), l'exposition à de faibles RF qui ne produisent pas de chaleur n'a pas de mauvais effets connus sur la santé. De nombreuses études ont été menées sur les expositions aux RF faibles et n'ont découvert aucun effet biologique. Certaines études ont suggéré qu'il pouvait y avoir certains effets biologiques, mais ces résultats n'ont pas été confirmés par des recherches supplémentaires. DWT-P01N a été testé et jugé conforme aux limites d'exposition aux rayonnements IC énoncées pour un environnement non contrôlé et respecte les règles d'exposition aux fréquences radioélectriques (RF) CNR-102 de l'IC.

La mention « IC: » devant le numéro de certification/ homologation signifie uniquement que les spécifications techniques d'Industrie Canada sont remplies.

Ce dispositif fonctionne selon un régime de non-brouillage et de non-protection. Si l'utilisateur devait chercher à obtenir une certaine protection contre d'autres services radio fonctionnant dans les mêmes bandes de télévision, une licence radio serait requise. Pour en savoir plus, veuillez consulter le document CPC-2-1-28 d'Industrie Canada intitulé, Délivrance de licences sur une base volontaire pour les appareils radio de faible puissance exempts de licence et exploités dans les bandes de télévision.

CE

Pour les clients en Europe
Avant d'utiliser l'appareil, prière de lire le document de précautions R&TTE fourni séparément.

Ce modèle dispose d'un module à radiofréquence (RF) intégré qui a été certifié par la FCC/IC.

MODULE INTÉGRÉ RM-215

ID FCC : AK8RM215
IC : 409B-RM215

Pour les clients au Canada
Le présent appareil est conforme aux CNR d'Industrie Canada applicables aux appareils radio exempts de licence. L'exploitation est autorisée aux deux conditions suivantes :
1) l'appareil ne doit pas produire de brouillage;
2) l'utilisateur de l'appareil doit accepter tout brouillage radioélectrique subi, même si le brouillage est susceptible d'en compromettre le fonctionnement.

La mention « IC: » devant le numéro de certification/ homologation signifie uniquement que les spécifications techniques d'Industrie Canada sont remplies.

Ce dispositif fonctionne selon un régime de non-brouillage et de non-protection. Si l'utilisateur devait chercher à obtenir une certaine protection contre d'autres services radio fonctionnant dans les mêmes bandes de télévision, une licence radio serait requise. Pour en savoir plus, veuillez consulter le document CPC-2-1-28 d'Industrie Canada intitulé, Délivrance de licences sur une base volontaire pour les appareils radio de faible puissance exempts de licence et exploités dans les bandes de télévision.

Pour les clients au Canada
GARANTIE LIMITÉE DE SONY - Rendez-vous sur http://www.sonybiz.ca/pro/lang/en/ca/article/resources-warranty-product-registration pour obtenir les informations importantes et l'ensemble des termes et conditions de la garantie limitée de Sony applicable à ce produit.

Précautions d'utilisation

La durée de vie du condensateur électrolytique est de 5 ans environ, sous des températures de fonctionnement normales et pour un usage normal (8 heures par jour, 25 jours par mois). Si l'utilisation dépasse la fréquence d'utilisation normale, la durée de vie peut être réduite en conséquence.

Caractéristiques

Le DWT-P01N est un émetteur numérique sans fil pour un système de microphone sans fil synthétisé UHF destiné à être utilisé pour la diffusion ou la production cinématographique. Cet émetteur est adapté au journalisme électronique (ENG - Electronic News Gathering).

Utilisation du manuel sur CD-ROM

Vous devez installer Adobe Reader sur votre ordinateur pour pouvoir lire ce manuel.
Vous pouvez télécharger Adobe Reader gratuitement depuis le site Web d'Adobe.

1. Ouvrez le fichier index.html situé sur le CD-ROM.
2. Sélectionnez le manuel que vous souhaitez lire, puis cliquez sur ce dernier.

Remarque

Si vous avez perdu ou endommagé le CD-ROM, vous pouvez acheter un CD-ROM de remplacement auprès de votre représentant Sony ou du service clientèle Sony.

Spécifications

Section émetteur

Type oscillateur	Synthétiseur PLL à cristal
Sortie de puissance RF	Commutable 1 mW/10 mW/50 mW (p.e.r.)
Bande passante RF occupée	192 kHz ou moins
Délai audio	MODE 1 : 1,5 ms MODE 2 : 1,0 ms MODE 3 : 2,1 ms
Déviation admissible de la fréquence de transmission	±6,5 ppm
Type d'émission	G1E ou G1D
Méthode de modulation	π/4 Shift QPSK

Section audio

Niveau d'entrée maximum	MIC : –22 dBu (avec atténuateur de 0 dB) LINE : +24 dBu
Fourchette de réglage de l'atténuateur audio (affaiblisseur fixe)	0 dB à 48 dB (incréments de 3 dB, mode d'entrée MIC uniquement)
Connecteur d'entrée de microphone	XLR-3-11C (femelle)
Impédance d'entrée	4,7 kohms ou plus
Réponse en fréquence	20 Hz à 22 kHz
T.H.D	MODE1, MODE2 : 0,03% ou moins MODE3 : 0,3% ou moins

0 dBu = 0,775 V

Généralités

Tension de fonctionnement	3 V CC, avec deux piles alcalines LR6 (AA)
Durée de vie de la batterie	Durée d'utilisation continue 5 heures (à 25 °C (77 °F), sortie 10 mW avec des piles alcalines LR6 Sony (format AA) avec CODEC MODE réglé sur MODE1 et la fonction de contrôle sans fil à distance désactivée, DIMMER MODE réglé sur AUTO OFF et +48V réglé sur OFF)
Température de fonctionnement	0 °C à 50 °C (32 °F à 122 °F)
Température de stockage	–20 °C à +60 °C (–4 °F à +140 °F)
Contrôle sans fil à distance	Conforme à la norme IEEE802.15.4 2,4-GHz

Dimensions (unité : mm (pouces))

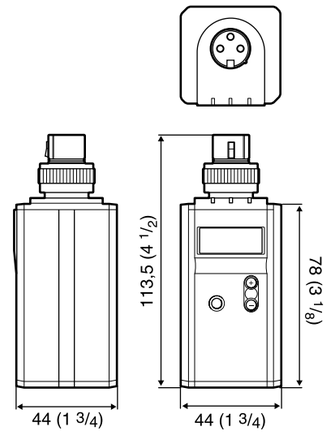

Poids	Env. 245 g (8,6 oz) avec les piles
Accessoires fournis	Piles de rechange (1) Sacoche souple (1) Câble adaptateur USB (1) Avant d'utiliser cette unité (3) CD-ROM (1)
Accessoires optionnels	Microphones à condensateur électret ECM-673/9X ECM-674/9X ECM-678/9X

La conception et les spécifications sont soumises à modification sans préavis.

Remarques

- Vérifiez toujours que l'appareil fonctionne correctement avant l'utilisation. **Sony n'assumera pas de responsabilité pour les dommages de quelque sorte qu'ils soient, incluant mais ne se limitant pas à la compensation ou au remboursement, à cause de la perte de profits actuels ou futurs suite à la défaillance de cet appareil, que ce soit pendant la période de garantie ou après son expiration, ou pour toute autre raison quelle qu'elle soit.**
- **Sony n'assumera pas de responsabilité pour les réclamations, quelle qu'elles soient, effectuées par les utilisateurs de cet appareil ou par des tierces parties.**
- **Sony n'assumera pas de responsabilité pour la cessation ou l'interruption de tout service lié à cet appareil, résultant de quelque circonstance que ce soit.**

Deutsch

Bitte lesen Sie dieses Handbuch vor der Benutzung des Geräts sorgfältig durch und bewahren Sie es zum späteren Nachschlagen auf.

ACHTUNG
Die elektromagnetischen Felder bei den speziellen Frequenzen können den Ton dieses Geräts beeinflussen.

VORSICHT
Explosionsgefahr bei Verwendung falscher Batterien. Batterien nur durch den vom Hersteller empfohlenen oder einen gleichwertigen Typ ersetzen.
Wenn Sie die Batterie entsorgen, müssen Sie die Gesetze der jeweiligen Region und des jeweiligen Landes befolgen.

EXPLOSIONSGEFAHR, WENN DIE BATTERIE DURCH EINEN FALSCHEN TYP ERSETZT WIRD.
ENTSORGEN SIE VERBRAUCHTE BATTERIEN GEMÄSS DEN ANWEISUNGEN.

Die Belüftung darf nicht durch irgendwelche Gegenstände beeinträchtigt werden, indem die Belüftungsöffnungen etwa durch Zeitungen, Tischdecken, Vorhänge usw. abgedeckt werden.
Stellen Sie keine Zündquellen mit offener Flamme, wie z. B. brennende Kerzen, auf das Gerät.

WARNUNG
Akkus dürfen keinesfalls übermäßiger Wärmeeinwirkung ausgesetzt werden, wie z.B. Sonneneinstrahlung, Feuer o. ä.

Wenn der Sender eine abnorm hohe Temperatur, einen Geruch nach Verbranntem oder Rauch entwickelt, entnehmen Sie den Batterie-Halter und stoppen Sie sofort den Betrieb des Senders.
Achten Sie bei der Entnahme des Batterie-Halters darauf, sich nicht die Finger zu verbrennen, denn die Batterien könnten sehr heiß zu diesem Zeitpunkt sein.

Das Gerät ist nicht tropf- und spritzwassergeschützt. Es dürfen keine mit Flüssigkeiten gefüllten Gegenstände, z. B. Vasen, darauf abgestellt werden.

Für Kunden in Europa
Bevor Sie dieses Gerät benutzen, lesen Sie bitte das separate die R&TTE-Richtlinien behandelnde Dokument.

Vorsichtsmaßnahmen zum Gebrauch

Die Lebensdauer des Elektrolytkondensators beträgt bei normalen Betriebstemperaturen und normaler Verwendung etwa 5 Jahre (8 Stunden pro Tag; 25 Tage pro Monat). Falls die Nutzung die normale Nutzungshäufigkeit überschreitet, ist die Lebensdauer ggf. entsprechend geringer.

Eigenschaften

Der DWT-P01N ist ein digitaler drahtloser Sender für ein drahtloses UHF-Synthesizer-Mikrofonsystem für Sendeanstalten oder für die Produktion von Filmen. Dieser Sender ist für die elektronische Berichterstattung (Electronic News Gathering, ENG) zulässig.

Verwenden der Anleitungen auf der CD-ROM

Die Anleitung kann auf einem Computer, auf dem der Adobe Reader installiert ist, gelesen werden.
Sie können den Adobe Reader kostenlos von der Adobe-Website herunterladen.

1 Öffnen Sie die Datei index.html auf der CD-ROM.

2 Wählen Sie die Anleitung aus, die Sie lesen möchten, und klicken Sie darauf.

Hinweis

Wenn Sie die CD-ROM nicht mehr besitzen, oder wenn sie beschädigt ist, können Sie Ersatz bei Ihrem Sony-Händler oder der Sony-Servicevertretung bestellen.

Technische Daten

Übertragungsbereich

Oszillatorart	Quarzgesteuerter PLL-Synthesizer
RF-Leistungsabgabe	1 mW/10 mW/50 mW (e.r.p) wählbar
Belegte RF-Bandbreite	192 kHz oder weniger
Audioverzögerung	MODE1: 1,5 ms MODE2: 1,0 ms MODE3: 2,1 ms
Zulässige Abweichung von der Sendefrequenz	±6,5 ppm
Emissionsart	G1E oder G1D
Modulationsart	π/4 Shift QPSK

Audiobereich

Maximaler Eingangspegel	MIC: –22 dBu (mit 0 dB Dämpfung) LINE: +24 dBu
Audiodämpfungs-Angleichungsbereich (Dämpfungsglied)	0 dB bis 48 dB (3 dB-Schritte, nur MIC-Eingabemodus)
Mikrofoneingangs-Anschluss	XLR-3-11C (weiblich)
Ausgabe-Impedanz	4,7 kOhm oder mehr
Frequenzbereich	20 Hz bis 22 kHz
THD	MODE1, MODE2: 0,03% oder weniger MODE3: 0,3% oder weniger

0 dBu = 0,775 V

Allgemeines

Betriebsspannung	3 V Gleichstrom mit zwei Alkali-Batterien LR6 (AA)
Batterie-Lebensdauer	Kontinuierliche Betriebszeit 5 Stunden (bei 25 °C, 10-mW Ausgabe mit Sony LR6 (Typ AA) Alkali-Batterien bei auf MODE1 gesetzter Funktion CODEC MODE und ausgeschalteter Funkfernbedienung, auf AUTO OFF gesetzter Funktion DIMMER MODE und +48V auf OFF gesetzt)
Betriebstemperatur	0 °C bis 50 °C
Lagertemperatur	–20 °C bis +60 °C
Drahtlose Fernbedienung	2,4-GHz IEEE802.15.4 kompatibel
Abmessungen (Gerät: mm)	

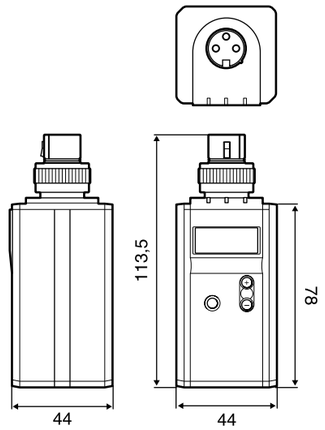

Gewicht	Ca. 245 g einschließlich Batterien
Im Lieferumfang enthaltenes Zubehör	Hülle für Ersatzbatterie (1) Weiche Hülle (1) USB-Adapterkabel (1) Vor Verwendung dieses Geräts (3) CD-ROM (1)
Optionales Zubehör	Elektret-Kondensatormikrofone ECM-673/9X ECM-674/9X ECM-678/9X

Änderungen an Design und Spezifikationen vorbehalten.

Hinweise
- Bestätigen Sie vor dem Gebrauch immer, dass das Gerät richtig arbeitet. SONY KANN KEINE HAFTUNG FÜR SCHÄDEN JEDER ART, EINSCHLIESSLICH ABER NICHT BEGRENZT AUF KOMPENSATION ODER ERSTATTUNG, AUFGRUND VON VERLUST VON AKTUELLEN ODER ERWARTETEN PROFITEN DURCH FEHLFUNKTION DIESES GERÄTS ODER AUS JEGLICHEM ANDEREN GRUND, ENTWEDER WÄHREND DER GARANTIEFRIST ODER NACH ABLAUF DER GARANTIEFRIST, ÜBERNEHMEN.
- SONY KANN KEINE HAFTUNG FÜR ANSPRÜCHE JEDER ART VON DEN BENUTZERN DIESES GERÄTS ODER VON DRITTER SEITE ÜBERNEHMEN.
- SONY KANN KEINE HAFTUNG FÜR DIE BEENDIGUNG ODER EINSTELLUNG VON DIENSTLEISTUNGEN BEZÜGLICH DIESES GERÄTS GLEICH AUS WELCHEM GRUND ÜBERNEHMEN.

Imprimé sur papier recyclé.
Gedruckt auf Recyclingpapier.

http://www.sony.net/